Pfister
FAUCETS

Verve™
LG49-VRV1

8" - 15" Widespread Faucet
Grifo de largo alcance de 8 a 15 pulgadas
Robinet Élongé de 8 à 15 po.

Quick Installation Guide
Guía de Instalación Rápida
Guide d'Installation Rapide

WaterSense · Meets EPA Criteria · Certified by IAPMO R&T

Installation Support • Soporte de Instalación • Support d'Installation

Personal Assistance, Product Specs, & "How-to" Questions:

Asistencia personal, especificaciones del producto y preguntas sobre "cómo hacerlo":

Aide personnelle, spécifications du produit et questions « pratico-pratiques » :

1-800-PFAUCET (732-8238)
pfisterfaucets.com/support

Installation Videos Available
Videos de instalación a disposición
Vidéos d'installation disponibles

pfisterfaucets.com/videos

WARNING / ADVERTENCIA / AVERTISSEMENT

To reduce the risk of injury or property damage, read all instructions before installing product. Wear safety goggles. Product must be installed in accordance with all state & local plumbing & building codes. Call a professional if you are uncertain about installing this product.

Para disminuir el riesgo de lesiones o daños a la propiedad, lea todas las instrucciones antes de instalar el producto. Utilice gafas de seguridad. El producto deberá instalarse de acuerdo con la normativa de plomería y construcción estatal y local. Llame a un profesional si no está seguro sobre cómo instalar este producto.

Pour réduire le risque de blessures ou de dommages, lire toutes les instructions avant d'installer le produit. Portez des lunettes de sécurité. Il faut installer le produit en respectant tous les codes de construction et de plomberie locaux et d'état. Appelez un professionnel si vous n'êtes pas certain de la façon d'installer ce produit.

Required Tools
Herramientas necesarias
Outils nécessaires


Safety Goggles
Gafas de seguridad
Lunettes de sûreté

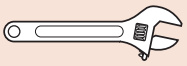
Adjustable Wrench
Llave ajustable
Clé à Mollette

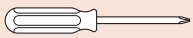
Phillips Screwdriver
Destornillador de estrella
Tournevis Phillips


Bucket
Balde
Seau

Additional Helpful Tools
Otras herramientas útiles
Outils supplémentaires utiles

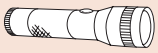
Flashlight
Linterna
Lampe-torche


Cloth
Paño
Chiffon

Handle Options
Opción de manija • Option de poignée

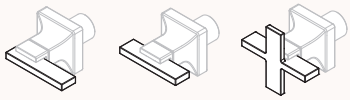
HHL-VRVL* HHL-VRVT* HHL-VRVX*

Order handles separately
Pida las manijas por separado
Commandez les poignées séparément
1-800-732-8238

Parts in the Box
Piezas en la caja
Pièces dans la boîte

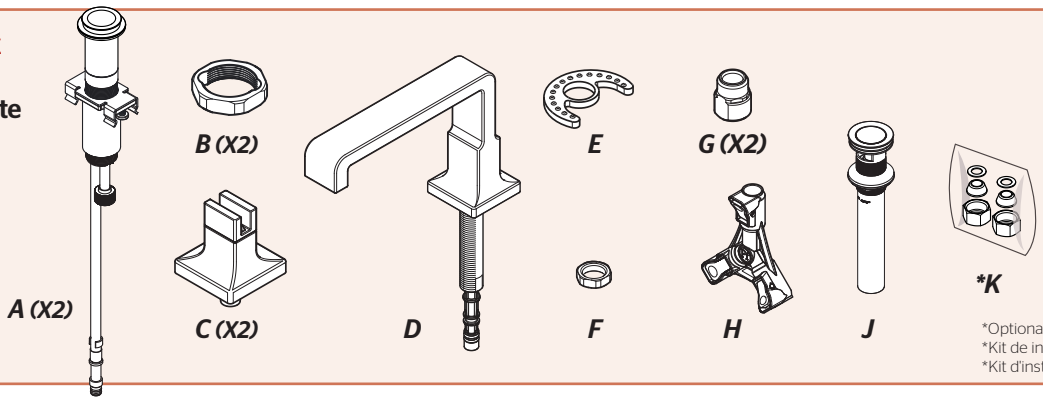

Supplied Hex Wrench
Proveído Llave hexagonal
Fourni Clé hexagonale

*Optional Copper Install Kit
*Kit de instalación de cobre opcional
*Kit d'installation en cuivre optionnel

1 Turn Off Water Supply • Cierre el suministro de agua • Couper l'alimentation en eau

Locate water supply inlets and shut off the water supply valves. These are usually found under the sink or near the water meter. If you are replacing an existing faucet, remove the old faucet from the sink and clean the sink surface thoroughly.

Ubique las entradas del suministro de agua y cierre las válvulas de suministro de agua. Generalmente se encuentran debajo del fregadero o cerca del medidor de agua. Si se trata de un reemplazo de grifo, quite el grifo viejo y limpie completamente la superficie del fregadero.

Recherchez les entrées d'approvisionnement et fermer leurs robinets. Ces robinets se trouvent généralement sous l'évier ou près du compteur d'eau. Si vous remplacez un robinet existant, retirez, le vieux robinet et nettoyer soigneusement la surface de l'évier.

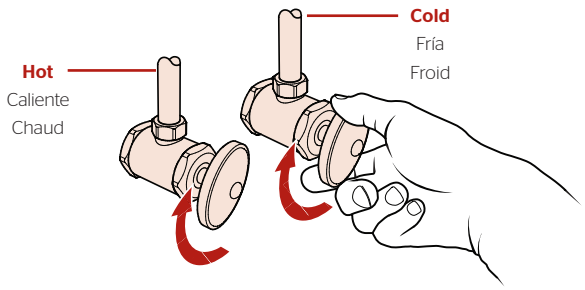

Copyright © 2025, Pfister Faucets, an ASSA ABLOY Group company. All rights reserved.
Reproduction in whole or in part without the express permission of Pfister Faucets is prohibited.

2

Valve Installation
Instalación de las válvulas
Montage des valves

No Tools Required for This Step
No se necesitan herramientas para este paso
Pas d'outil nécessaire pour cette étape

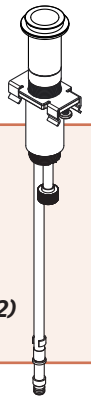

2A

Disassemble
Desmontar
Démonter

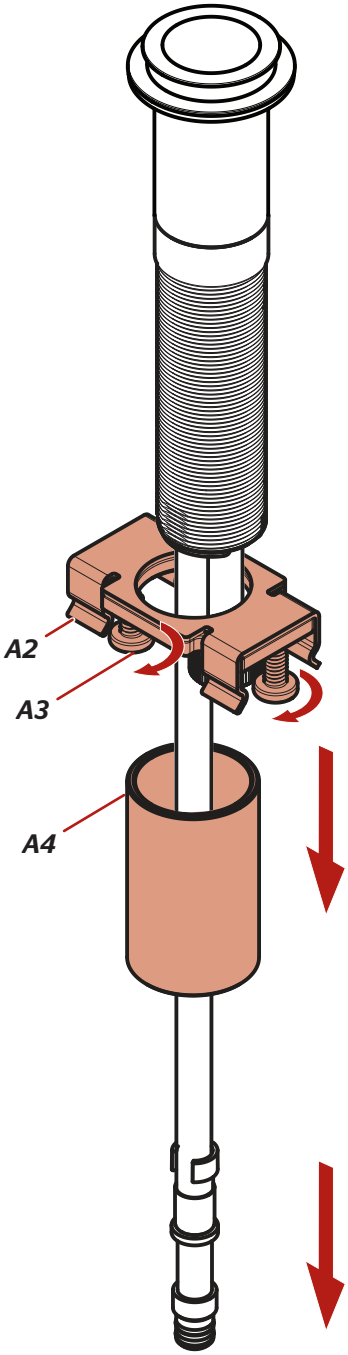

2B

The HOT valve, with Red Ring should be positioned to the left side of the spout.
La válvula del agua CALIENTE, con el anillo rojo, debe colocarse a la izquierda del surtidor.
La valve d'eau CHAUDE, avec l'anneau rouge, doit être placée sur le côté gauche du bec.

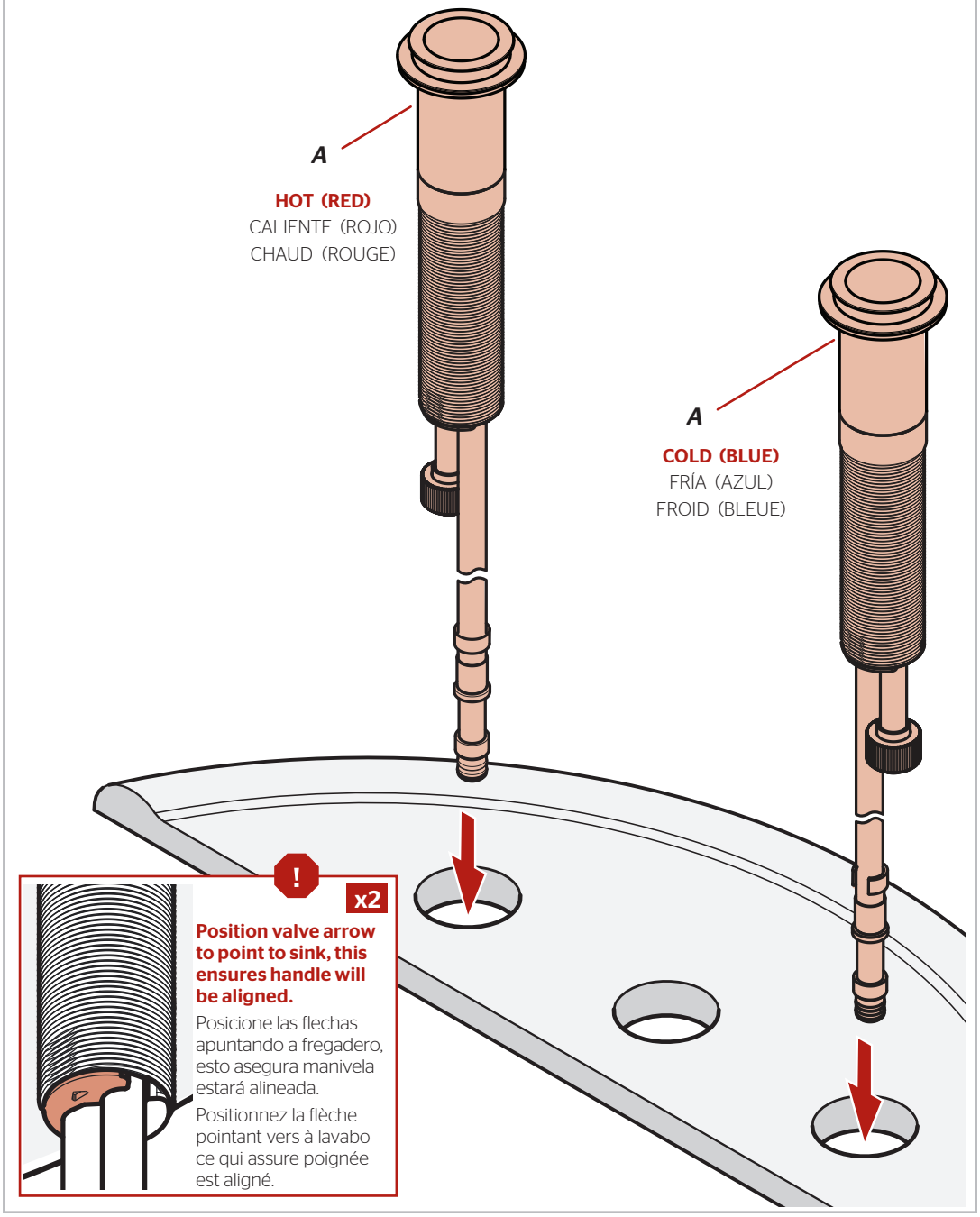

Position valve arrow to point to sink, this ensures handle will be aligned.
Posicione las flechas apuntando a fregadero, esto asegura manivela estará alineada.
Positionnez la flèche pointant vers à lavabo ce qui assure poignée est aligné.

3 Secure Valve Bodies & Install Handles
Asegurar el cuerpo de la válvula y instale las manijas
Fixez les corps de valve et Installez les poignées

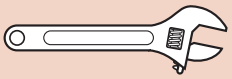

Adjustable Wrench
Llave ajustable
Clé à Mollette

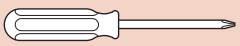

Phillips Screwdriver
Destornillador de estrella
Tournevis Phillips

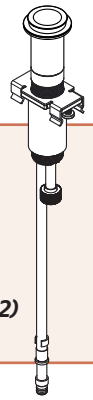

A (X2)



B (X2)

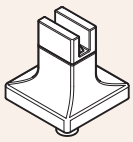

C (X2)

3A

! x2

Before tightening, position valve so arrow points to sink.

Antes de apretar, posición de la válvula flecha apuntando a el fregadero.

Avant de valve de serrage, position afin flèche à lavabo.

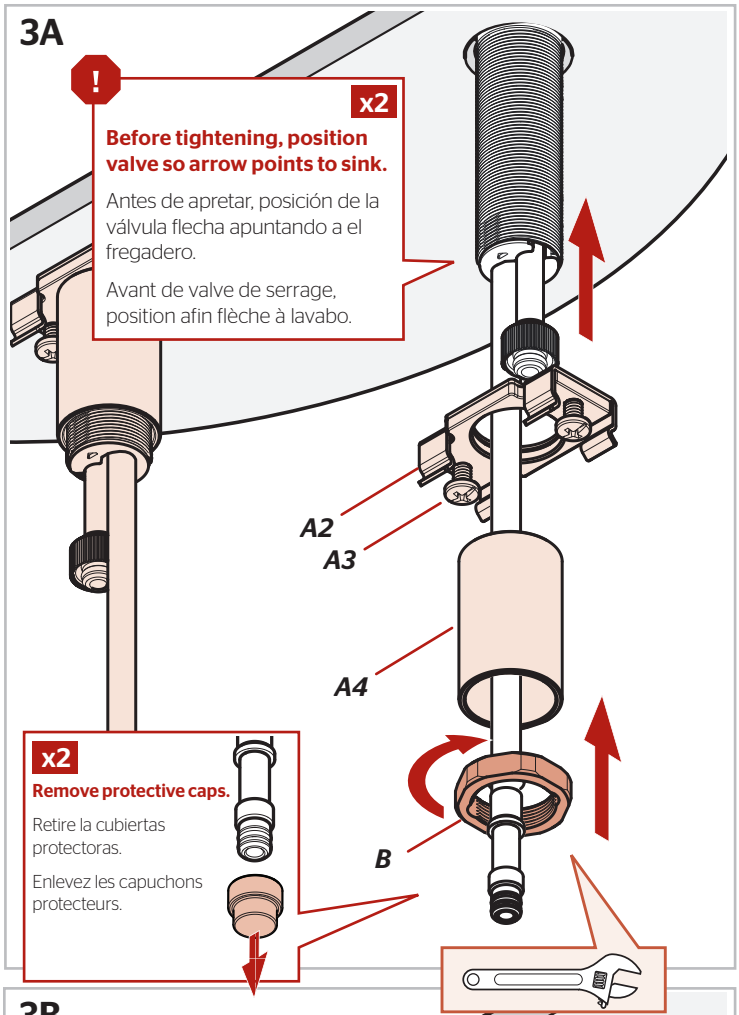

x2

Remove protective caps.

Retire la cubiertas protectoras.

Enlevez les capuchons protecteurs.

3B

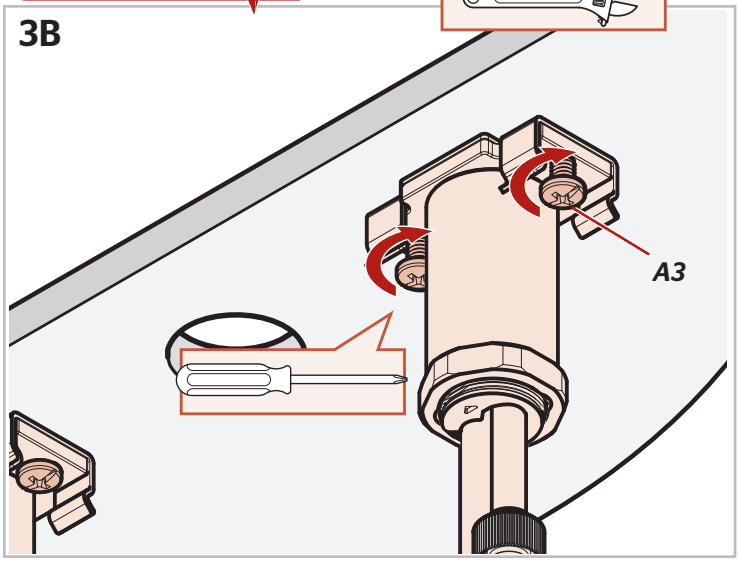

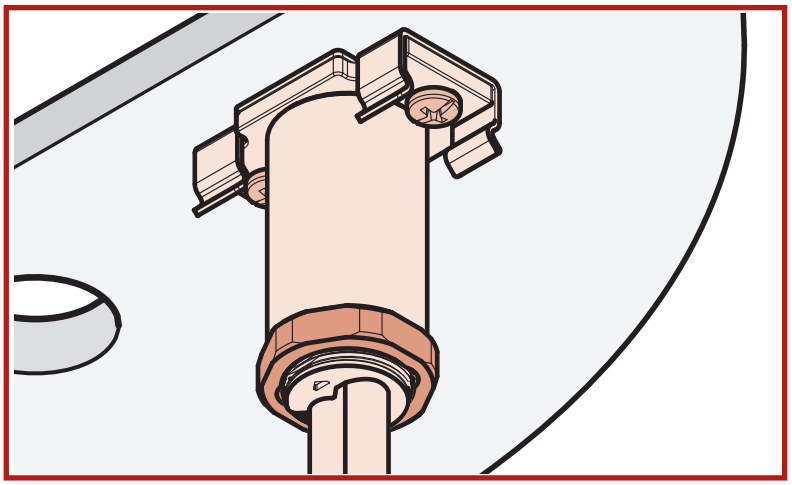

3C

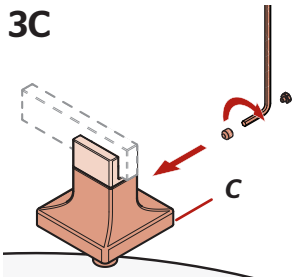

Handle Options

Opción de manija • Option de poignée

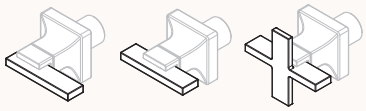

Install handles according to separate instructions
Instale las manijas de acuerdo con las instrucciones separadas
Installer les poignées selon les instructions séparées

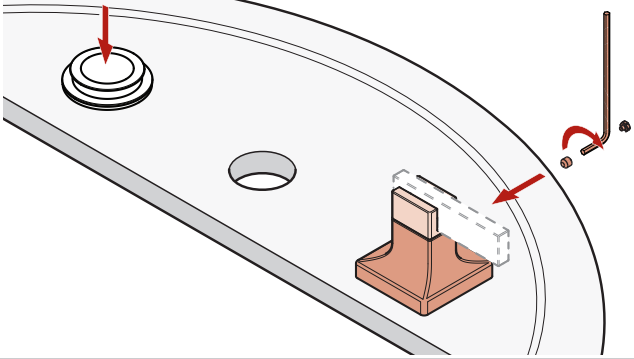

3D

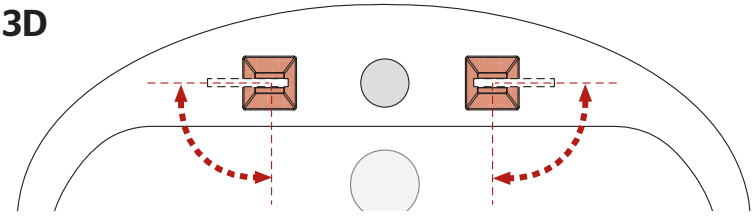

Before final tightening, be sure that both handles rotate correctly. As shown.

Antes del apriete final, asegúrese de que ambas manijas giren correctamente. Tal como se muestra.

Avant le serrage final, soyez sûr que les deux poignées basculent correctement. Comme démontré.

4 Install Spout
Instale el surtidor
Installez le bec

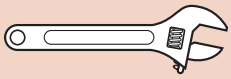

Adjustable Wrench
Llave ajustable
Clé à Mollette

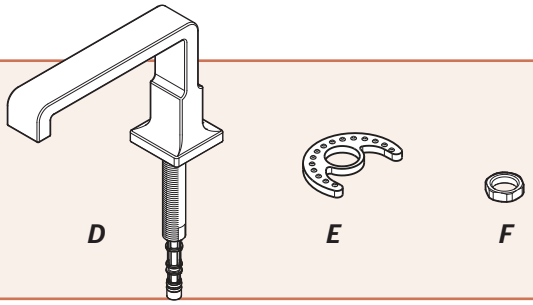

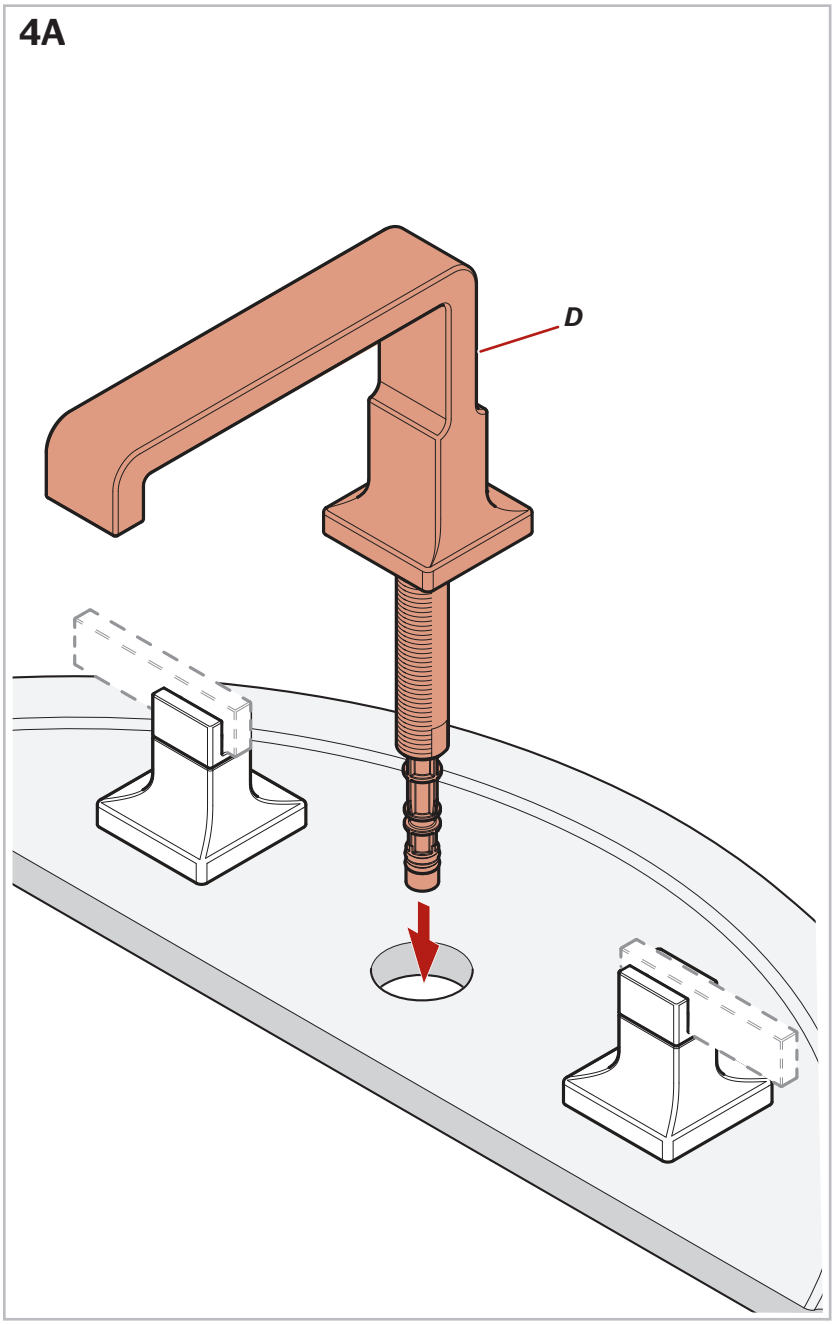

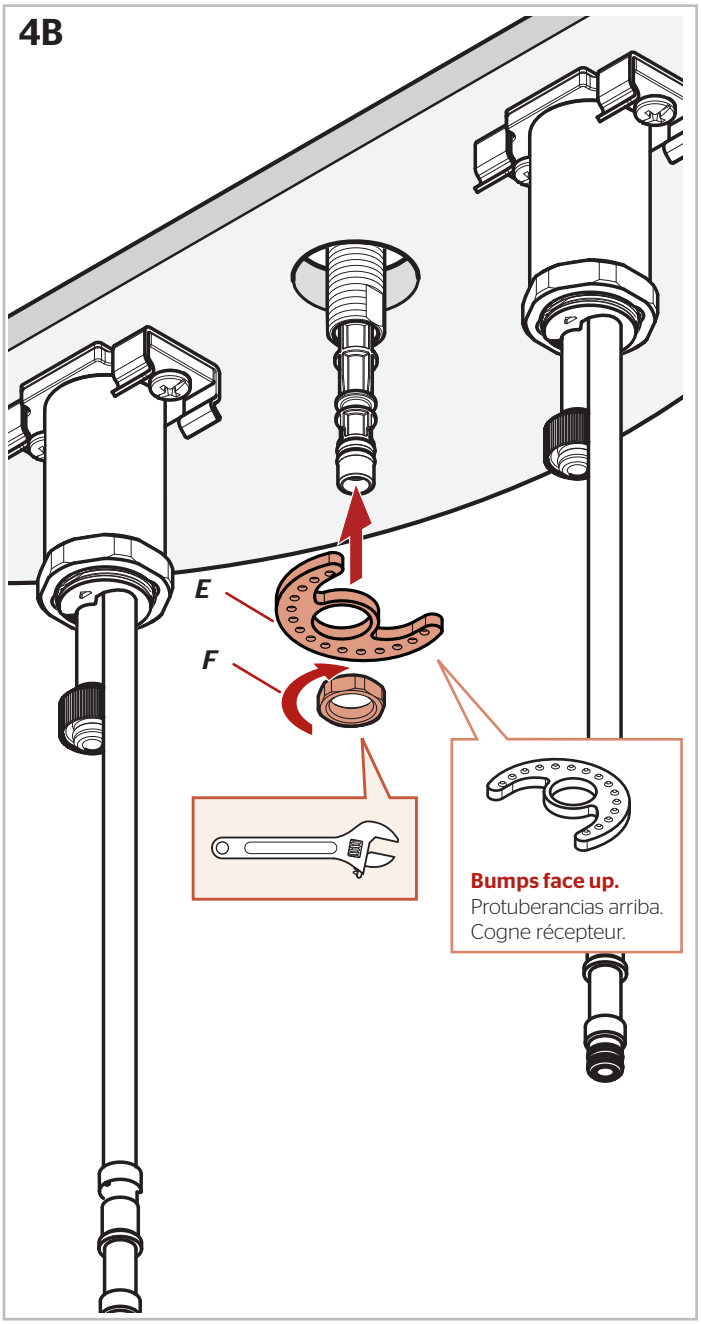

5 Hose Connections
Conecciones de la manguera
Connexions des tuyaux

No Tools Required for This Step
No se necesitan herramientas para este paso
Pas d'outil nécessaire pour cette étape

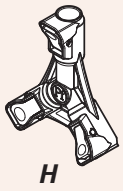

5A

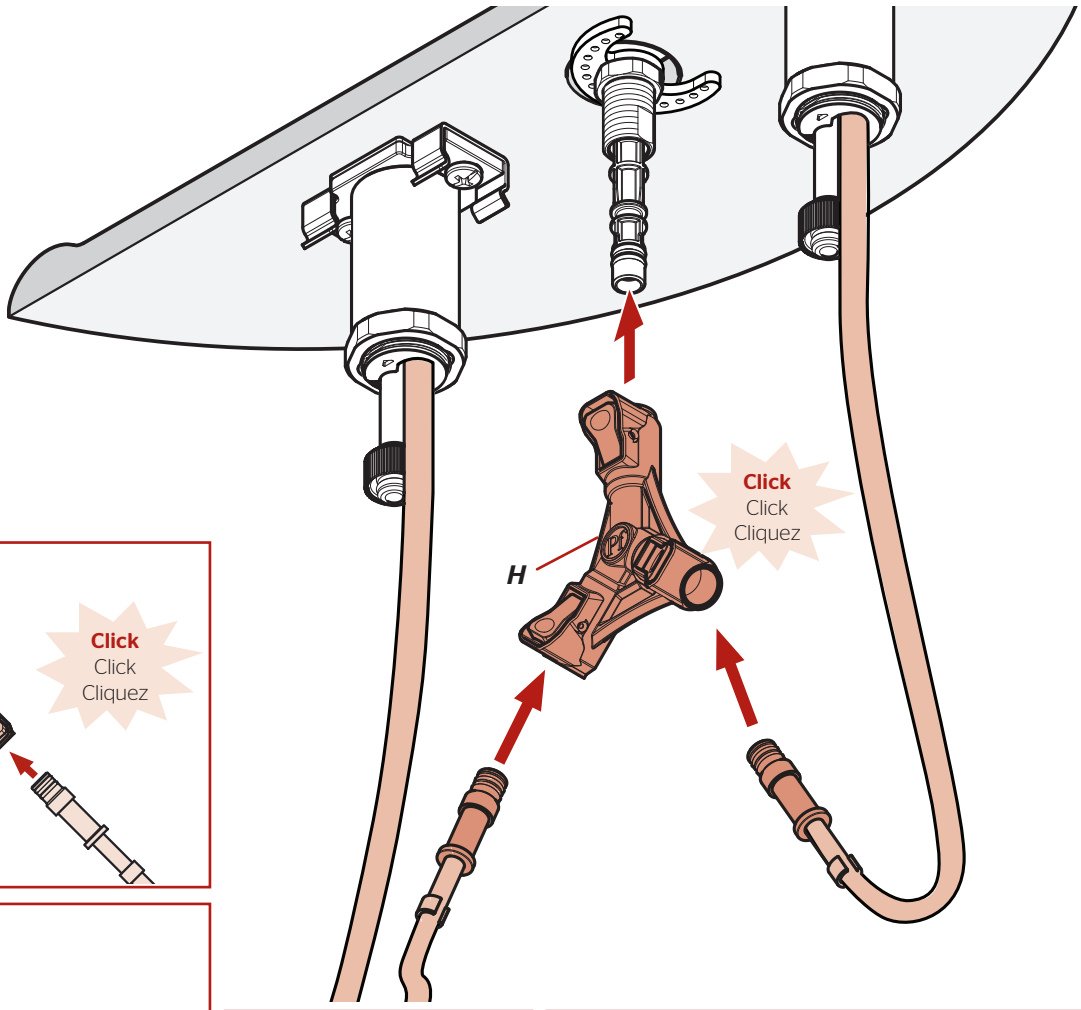

5B

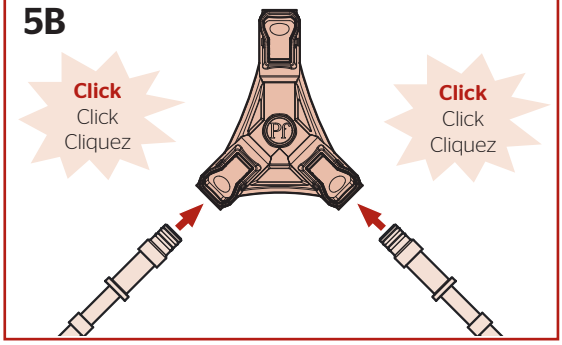

5C

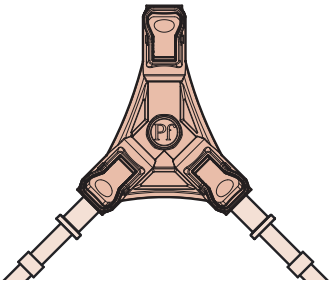

Check that connections are secure by pulling down on the tubes while avoiding buttons. They should not come off the spout connector.

Compruebe que las conexiones estén aseguradas tirando abajo de los tubos evitando botones. No deben salir de la conexión del surtidor.

Vérifiez que les connexions sont sécurisées en tirant vers le bas les tubes en évitant les leviers. Ils ne doivent pas laisser la connexion bec.

5D

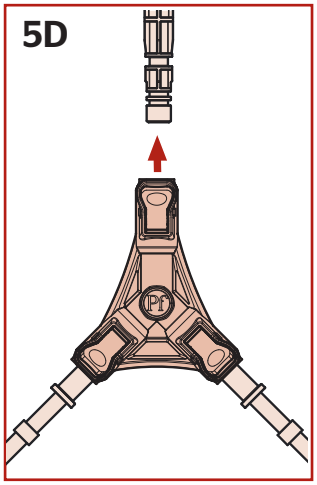

5E

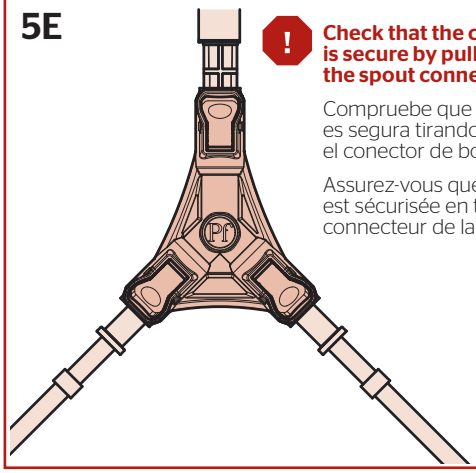

Check that the connection is secure by pulling down on the spout connector.

Compruebe que la conexión es segura tirando hacia abajo el conector de boquilla.

Assurez-vous que la connexion est sécurisée en tirant le connecteur de la buse.

6 Connect Water Supply Lines
Conecte las tuberías de suministro de agua
Raccorder les conduites d'alimentation en eau

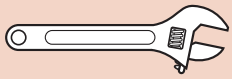

Adjustable Wrench
Llave ajustable
Clé à Molette

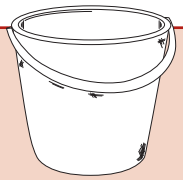

Bucket
Balde
Seau



G (X2)

Water Supply Lines not included. Please consult manufacturer and/or its instructions for the correct method of installation of supply lines & fittings.
IMPORTANT: Incorrect application of supply lines and fittings may result in the failure or leak of the supply lines and fitting.

Las tuberías de suministro de agua no están incluidas. Consulte por favor el fabricante y/o sus instrucciones para el método correcto de instalación de líneas de suministro y de guarniciones.
IMPORTANTE: El uso incorrecto de líneas de suministro y de guarniciones puede dar lugar a la falta o al escape de las líneas de suministro y de la guarnición.

Les tuyaux d'arrivée d'eau ne sont pas fournis. Veuillez consulter le fabricant et/ou ses instructions pour la méthode correcte d'installation des conduites d'alimentation en eau et des accessoires.
IMPORTANT: Mauvaise application des lignes d'alimentation et accessoires peut entraîner la défaillance ou la fuite.

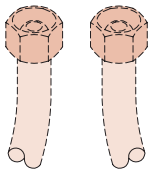

HOT
CALIENTE
CHAUD

COLD
FRÍA
FROID

6A Point Lines in Bucket
Guiar las Líneas hacia el Balde
Guide les lignes en le Balde

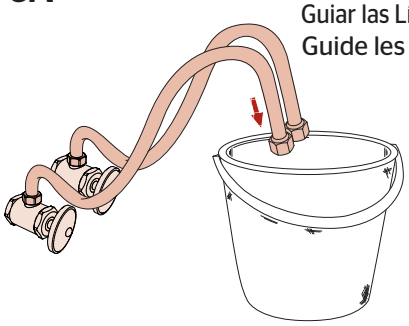

6B Turn On Water
Active el suministro de agua
Ouvrez l'eau

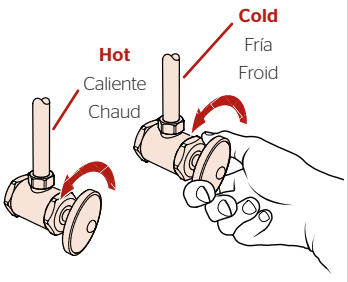

6C Flush Lines
Enjuagar las Líneas
Rincer les Lignes

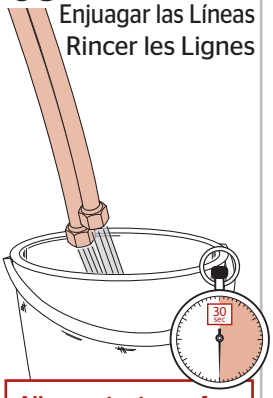

Allow water to run for at least 30 seconds.

Deje correr el agua durante al menos 30 segundos.

Permettez à l'eau couler au moins 30 secondes.

6D Turn Off Water Supply
Cierre el suministro de agua
Couper l'alimentation en eau

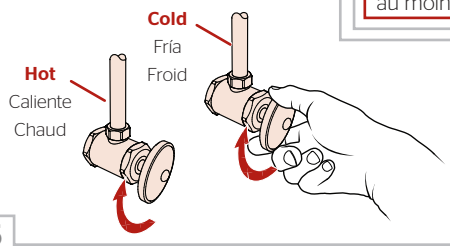

6E x2
Hot & Cold
Caliente y fría
Chaud et froid

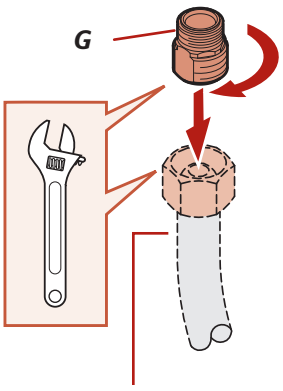

Water supply line
línea de suministro del agua
Ligne d'approvisionnement en eau

Hand Tighten x2
Apriete con la mano
Serrez manuellement

6F

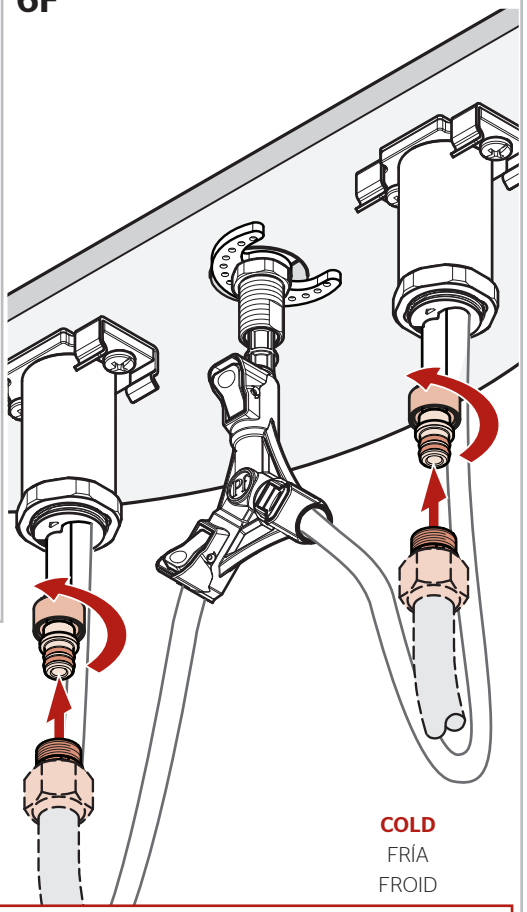

HOT
CALIENTE
CHAUD

COLD
FRÍA
FROID

x2
Hot & Cold
Caliente y fría
Chaud et froid

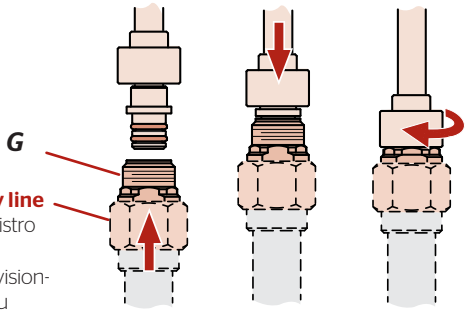

Water supply line
línea de suministro del agua
Ligne d'approvisionnement en eau

7 Prepare & Install Push & Seal™ Drain
Prepare y instale cuerpo de drenaje Push & Seal™
Préparez & installez le corps de drainage Push & Seal™

No Tools Required for This Step
No se necesitan herramientas para este paso
Pas d'outil nécessaire pour cette étape



7A Disassemble Pop-Up
Desensamble el cuerpo de drenaje
Démontez le corps de drainage

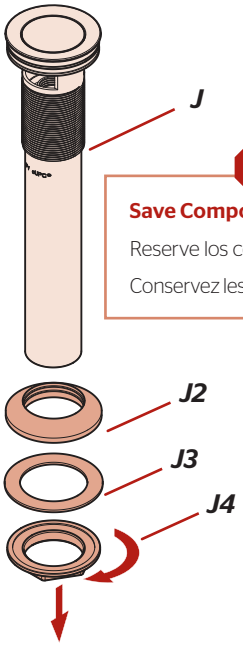

Save Components.
Reserve los componentes.
Conservez les composants.

7B

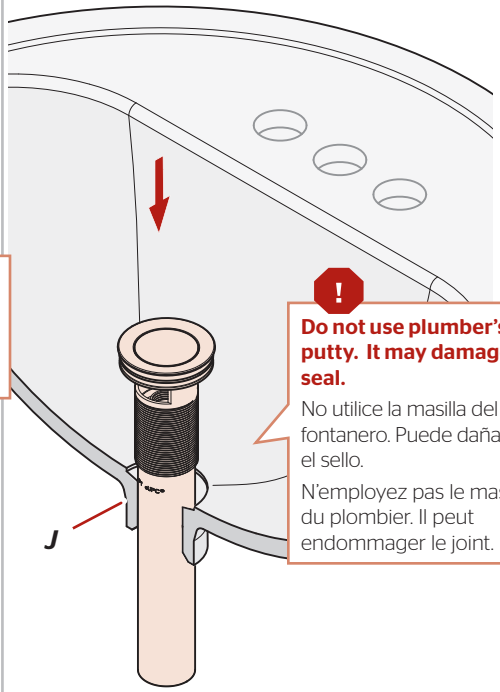

Do not use plumber's putty. It may damage seal.
No utilice la masilla del fontanero. Puede dañar el sello.
N'employez pas le mastic du plombier. Il peut endommager le joint.

7C

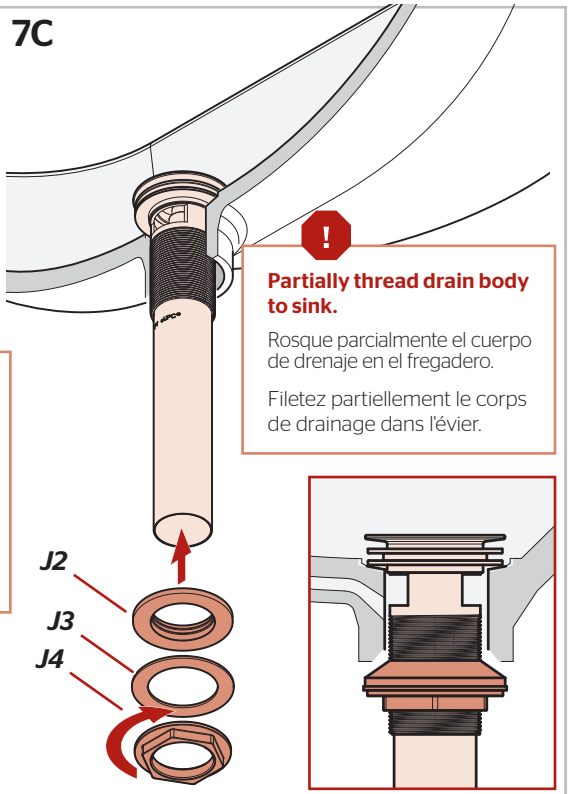

Partially thread drain body to sink.
Rosque parcialmente el cuerpo de drenaje en el fregadero.
Filetez partiellement le corps de drainage dans l'évier.

7D

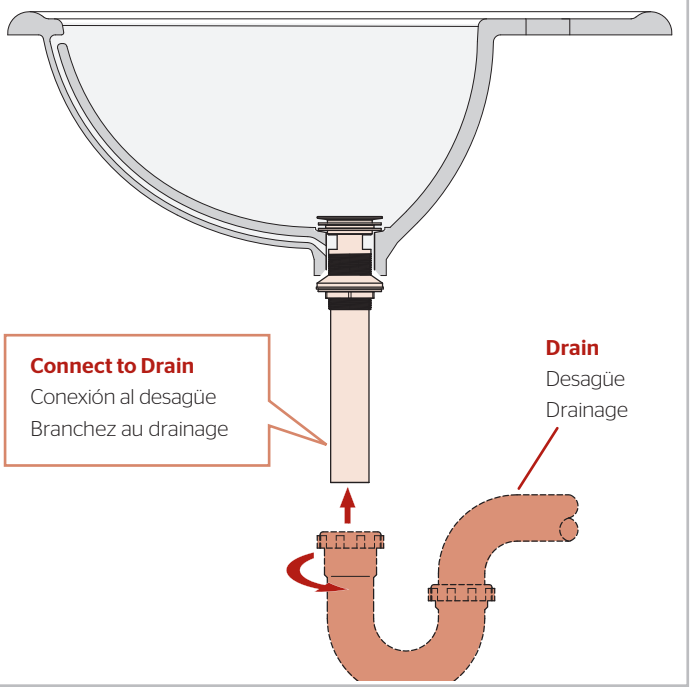

Connect to Drain
Conexión al desagüe
Branchez au drainage

Drain
Desagüe
Drainage

7E

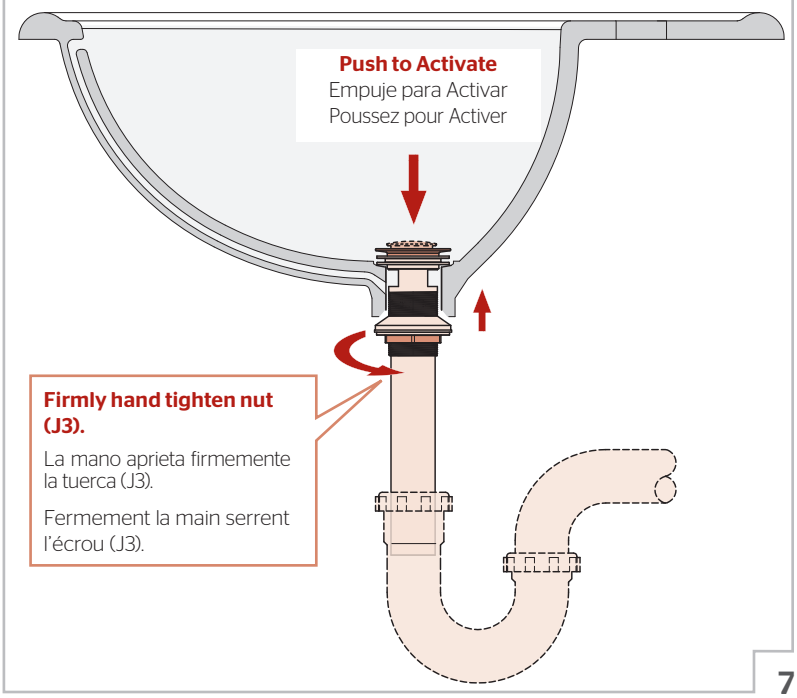

Push to Activate
Empuje para Activar
Poussez pour Activer

Firmly hand tighten nut (J3).
La mano aprieta firmemente la tuerca (J3).
Fermement la main serrent l'écrou (J3).

8 Turn On Water & Confirm Proper Installation

Active el suministro de agua y confirme que la instalación está adecuadamente efectuada

Ouvrez l'eau et confirmez que l'installation est adéquate

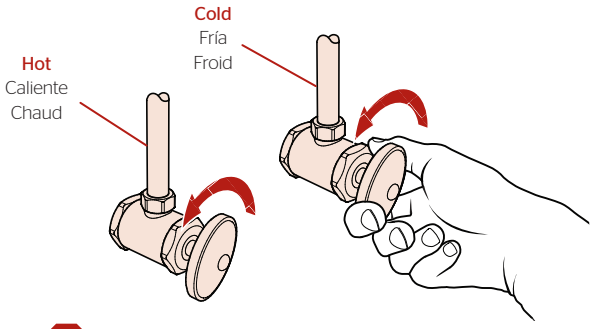

Faucet Functions • Funciones del grifo • Fonctions du robinet

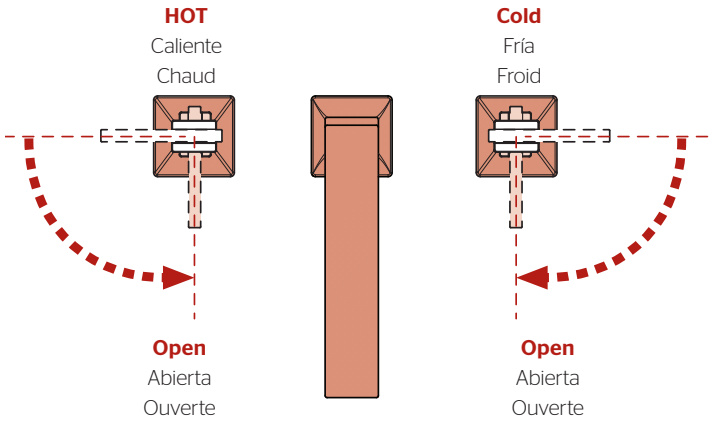

Check for leaks above and below the sink.

Revise si hay fugas encima y debajo del fregadero

Assurez-vous qu'il n'y a pas de fuite au dessus ou au dessous du lavabo

9 Flush the Faucet

Enjuague el grifo

Vidanger l'robinet

Turn On Faucet

Active el grifo

Ouvrez le robinet

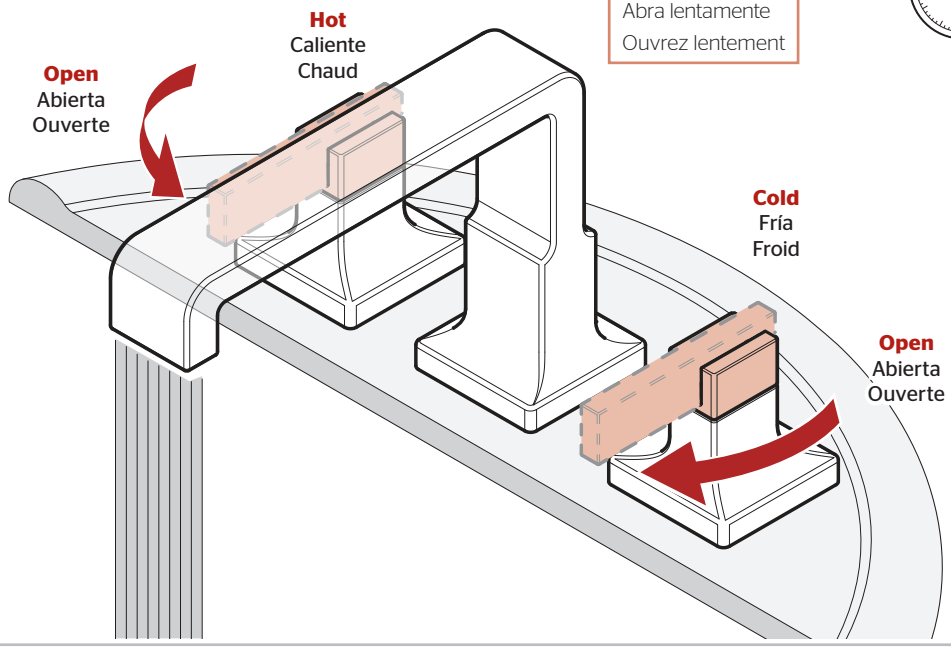

Open Slowly

Abra lentamente

Ouvrez lentement



Allow hot & cold water to run for at least 15 seconds each.

Deje correr el agua caliente y fría durante al menos 15 segundos cada una.

Laissez couler l'eau chaude et l'eau froide pendant au moins 15 secondes.

For Additional Installation Help:

Para la instalación adicionales de ayuda:

Pour les aides supplémentaires à l'installation:

PFISTER FAUCETS

1-800-PFAUCET (732-8238)

pfisterfaucets.com