SP 6430DN

Read This First

Read This First	English
Leer antes de empezar	Español
Leia isto primeiro	Português (Brasil)
À lire avant de commencer	Français



Read This First

1. Information

2. Safety Information

3. Safety Labels of This Machine

For information not found in paper manuals, see the online manuals available on our web site (http://www.ricoh.com/downloads/).

Read this manual carefully before you use this machine and keep it handy for future reference. For safe and correct use, be sure to read the Safety Information in this manual before using the machine.

Information

Introduction

This manual contains detailed instructions and notes on the operation and use of this machine. For your safety and benefit, read this manual carefully before using the machine. Keep this manual in a handy place for quick reference.

Manuals List

Manual Name	Media for the Printer	Media for Our Web Site
User Guide	-	PDF/HTML manuals
Read This First	Printed manual	-
Quick Installation Guide	Printed manual	-
Operating Instructions	-	HTML manual
VM Card Extended Feature Settings	-	HTML manual
Driver Installation Guide	PDF manual	-
Appendix	-	HTML manual

Note

- Operating Instructions, Driver Installation Guide, VM Card Extended Feature Settings, and Appendix are available in English, German, French, Italian, Spanish, Dutch, and Russian.
- For details about each manual, see “Manuals for This Machine”, Operating Instructions on our Web site.
- User Guide is provided in different formats depending on the language:
  - English, German, French, Italian, Spanish, Dutch, and Russian: in PDF
  - Other languages: in HTML

Power Source

120-127 V, 60 Hz, 10 A

Please be sure to connect the power cord to a power source as above.

Safety Information

When using this machine, the following safety precautions should always be followed. In this manual, the following important symbols are used:

⚠ ***WARNING:***
Indicates a potentially hazardous situation which, if instructions are not followed, could result in death or serious injury.

⚠ ***CAUTION:***
Indicates a potentially hazardous situation which, if instructions are not followed, may result in minor or moderate injury or damage to property.

Environments Where the Machine Can be Used

⚠ ***WARNING:***

- *Do not use flammable sprays or solvents in the vicinity of this machine. Doing so could result in fire or electric shock.*

- *Do not place vases, plant pots, cups, toiletries, medicines, small metal objects, or containers holding water or any other liquids, on or close to this machine. Fire or electric shock could result from spillage or if such objects or substances fall inside this machine.*

⚠ ***CAUTION:***

- *Keep the machine away from humidity and dust. Otherwise a fire or an electric shock might occur.*

- *Do not place the machine on an unstable or tilted surface. If it topples over, an injury might occur.*

- *Do not place heavy objects on the machine. Doing so can cause the machine to topple over, possibly resulting in injury.*

- *Make sure the room where you are using the machine is well ventilated and spacious. Good ventilation is especially important when the machine is used heavily.*

- *Do not obstruct the machine's vents. Doing so risks fire caused by overheated internal components.*

Handling Power Cords and Power Plugs

⚠ ***WARNING:***

- *Do not use any power sources other than those that match the specifications shown in this manual. Doing so could result in fire or electric shock.*

- *Do not use any frequencies other than those that match the specifications shown. Doing so could result in fire or electric shock.*

- *Do not use multi-socket adaptors. Doing so could result in fire or electric shock.*

- *Do not use extension cords. Doing so could result in fire or electric shock.*

- *Do not use power cords that are damaged, broken, or modified. Also, do not use power cords that have been trapped under heavy objects, pulled hard, or bent severely. Doing so could result in fire or electric shock.*

- *If the power cord is damaged and its inner wires are exposed or broken, contact your service representative for a replacement. Use of damaged power cords could result in fire or electric shock.*

Be sure to disconnect the plug from the wall outlet at least once a year and check for the following:

- *There are burn marks on the plug.*
- *The prongs on the plug are deformed.*

If any of the above conditions exist, do not use the plug and consult your dealer or service representative. Use of the plug could result in fire or electric shock.

Be sure to disconnect the power cord from the wall outlet at least once a year and check for the following:

- *The power cord's inner wires are exposed, broken, etc.*
- *The power cord's coating has a crack or dent.*
- *When bending the power cord, the power turns off and on.*
- *Part of the power cord becomes hot.*
- *The power cord is damaged.*

If any of the above conditions exist, do not use the power cord and consult your dealer or service representative. Use of the power cord could result in fire or electric shock.

- *Touching the prongs of the power cable's plug with anything metallic constitutes a fire and electric shock hazard.*

- *The supplied power cord is for use with this machine only. Do not use it with other appliances. Doing so could result in fire or electric shock.*

- *It is dangerous to handle the power cord plug with wet hands. Doing so could result in electric shock.*

⚠ CAUTION:

- *Be sure to push the plug of the power cord fully into the wall outlet. Partially inserted plugs create an unstable connection that can result in unsafe buildup of heat.*

- *If this machine is not going to be used for several days or longer at a time, disconnect its power cord from the wall outlet.*

- *When disconnecting the power cord from the wall outlet, always pull the plug, not the cord. Pulling the cord can damage the power cord. Use of damaged power cords could result in fire or electric shock.*

- *Be sure to disconnect the plug from the wall outlet and clean the prongs and the area around the prongs at least once a year. Allowing dust to build up on the plug constitutes a fire hazard.*

- *When performing maintenance on the machine, always disconnect the power cord from the wall outlet.*

Handling the Main Machine

⚠ WARNING:

- *Be sure to locate the machine as close as possible to a wall outlet. This will allow easy disconnection of the power cord in the event of an emergency.*

- *If the machine emits smoke or odours, or if it behaves unusually, you must turn off its power immediately. After turning off the power, be sure to disconnect the power cord plug from the wall outlet. Then contact your service representative and report the problem. Do not use the machine. Doing so could result in fire or electric shock.*

- *If metal objects, or water or other fluids fall inside this machine, you must turn off its power immediately. After turning off the power, be sure to disconnect the power cord plug from the wall outlet. Then contact your service representative and report the problem. Do not use the machine. Doing so could result in fire or electric shock.*

- *When replacing the Fusing Unit, turn the main power switch off and wait at least 30 minutes before proceeding with the replacement.*

- *Do not touch this machine if a lightning strike occurs in the immediate vicinity. Doing so could result in electric shock.*

- *The following explains the warning messages on the plastic bag used in this product's packaging.*
  - *Keep the polythene materials (bags, etc.) supplied with this machine away from babies and small children at all times. Suffocation can result if polythene materials are brought into contact with the mouth or nose.*

- *If the machine topples, or if a cover or other part gets broken, you must turn off its power immediately. After turning off the power, be sure to disconnect the power cord plug from the wall outlet. Then contact your service representative and report the problem. Do not use the machine. Doing so could result in fire or electric shock.*

⚠ CAUTION:

- *Unplug the power cord from the wall outlet before you move the machine. While moving the machine, take care that the power cord is not damaged under the machine. Failing to take these precautions could result in fire or electric shock.*

- *If you have to move the machine when the optional paper tray unit is attached, do not push on the main unit's top section. Doing so can cause the optional paper tray unit to detach, possibly resulting in injury.*

- *The printer weighs approximately 20 kg (45 lb.).*
- *When moving the printer, hold the handles located on both sides, and then lift it slowly. Lifting it carelessly or dropping it may cause an injury.*

Handling the Machine's Interior

⚠ WARNING:

- *Do not remove any covers or screws other than those explicitly mentioned in this manual. Inside this machine are high voltage components that are an electric shock hazard. Contact your sales or service representative if any of the machine's internal components require maintenance, adjustment, or repair.*
- *Do not attempt to disassemble or modify this machine. Doing so risks burns and electric shock.*

⚠ ***CAUTION:***

- *If the machine's interior is not cleaned regularly, dust will accumulate. Fire and breakdown can result from heavy accumulation of dust inside this machine. Contact your sales or service representative for details about and charges for cleaning the machine's interior.*

- *Some of this machine's internal components get very hot. For this reason, take care when removing misfed paper. Not doing so could result in burns.*

- *When loading paper, take care not to trap or injure your fingers.*

- *When using the envelope lever, take care not to trap or injure your fingers.*

- *During operation, rollers for transporting the paper and originals revolve. A safety device has been installed so that the machine can be operated safely. But take care not to touch the machine during operation. Otherwise, an injury might occur.*

Handling the Machine's Supplies

⚠ ***WARNING:***

- *Do not incinerate toner (new or used) or toner containers. Doing so risks burns. Toner will ignite on contact with naked flame.*

- *Do not store toner (new or used) or toner containers anywhere near naked flames. Doing so risks fire and burns. Toner will ignite on contact with naked flame.*

- *Do not use a vacuum cleaner to remove spilled toner (including used toner).*
  Absorbed toner may cause a fire or explosion due to electrical contact flickering inside the vacuum cleaner.
  However, it is possible to use a vacuum cleaner that is explosion-proof and dust ignition-proof.
  If toner is spilled on the floor, remove the spilled toner slowly using a wet cloth, so that the toner is not scattered.

- *The following explains the warning messages on the plastic bag used in this product's packaging.*
  - *Keep the polythene materials (bags, gloves, etc.) supplied with this machine away from babies and small children at all times. Suffocation can result if polythene materials are brought into contact with the mouth or nose.*

⚠ *CAUTION:*

- *When replacing a toner or waste toner container or consumables with toner, make sure that the toner does not splatter. Put the waste consumables in a bag after they are removed. For consumables with a lid, make sure that the lid is shut.*

- *Do not crush or squeeze toner containers. Doing so can cause toner spillage, possibly resulting in dirtying of skin, clothing, and floor, and accidental ingestion.*

- *Store toner (new or used), toner containers, and components that have been in contact with toner out of reach of children.*

- *If toner or used toner is inhaled, gargle with plenty of water and move into a fresh air environment. Consult a doctor if necessary.*

- *If toner or used toner gets into your eyes, flush immediately with large amounts of water. Consult a doctor if necessary.*

- *If toner or used toner is swallowed, dilute by drinking a large amount of water. Consult a doctor if necessary.*

- *When removing jammed paper or replacing toner, avoid getting toner (new or used) on your clothing. If toner comes into contact with your clothing, wash the stained area with cold water. Hot water will set the toner into the fabric and make removing the stain impossible.*

- *When removing jammed paper or replacing toner, avoid getting toner (new or used) on your skin. If toner comes into contact with your skin, wash the affected area thoroughly with soap and water.*

- *Do not attempt to print on stapled sheets, aluminum foil, carbon paper, or any kind of conductive paper. Doing so risks fire.*

- *Keep SD cards or USB flash memory devices out of reach of children. If a child accidentally swallows an SD card or USB flash memory device, consult a doctor immediately.*

Safety Labels of This Machine

This section explains the machine's safety information labels.

Positions of ⚠WARNING and ⚠CAUTION labels

This machine has labels for ⚠WARNING and ⚠CAUTION at the positions shown below. For safety, please follow the instructions and handle the machine as indicated.

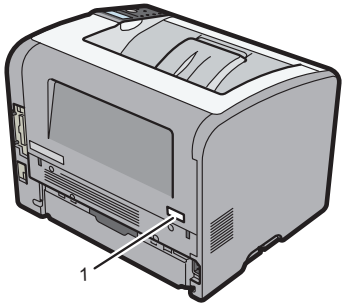

DBQ101

1

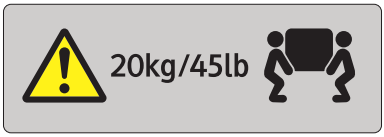

DBQ801

The machine weighs approximately 20 kg (45 lb.).

When moving the machine, use the inset grips on both sides.

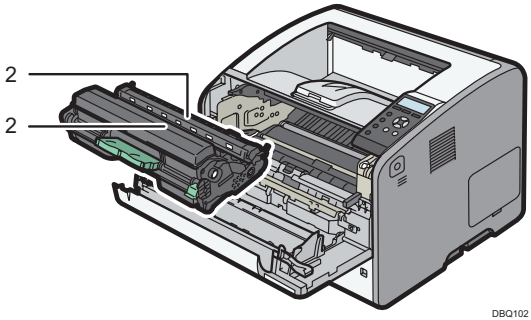

2



Do not incinerate spilled toner or used toner. Toner dust is flammable and might ignite when exposed to an open flame.

Disposal should take place at an authorized dealer or an appropriate collection site.

Keep toner (used or unused) and toner containers out of reach of children.

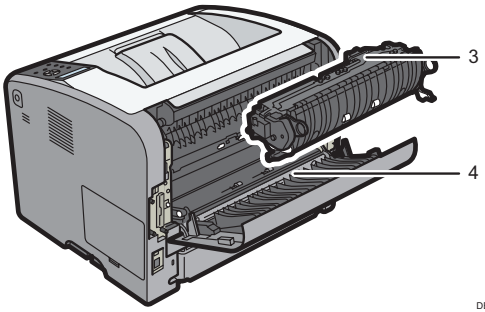

DBQ103

3



DBQ901

The inside of this machine becomes very hot. Do not touch parts with this label (indicating a hot surface).

4

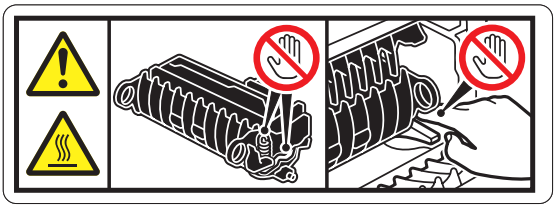

DBQ201

The inside of this machine becomes very hot. Do not touch parts with this label (indicating a hot surface).

Power Switch Symbols

The meanings of the symbols for the switches on this machine are as follows:

- ⏻ : STANDBY

Notes to Users in the United States of America

FCC Requirements

Part 15 of the FCC rules

Note:

This equipment has been tested and found to comply with the limits for a Class B digital device, pursuant to Part 15 of the FCC Rules. These limits are designed to provide reasonable protection against harmful interference in a residential installation. This equipment generates, uses and can radiate radio frequency energy and, if not installed and used in accordance with the instructions, may cause harmful interference to radio communications. However, there is no guarantee that interference will not occur in a particular installation. If this equipment does cause harmful interference to radio or television reception, which can be determined by turning the equipment off and on, the user is encouraged to try to correct the interference by one or more of the following measures:

- Reorient or relocate the receiving antenna.
- Increase the separation between the equipment and receiver.
- Connect the equipment into an outlet on a circuit different from that to which the receiver is connected.
- Consult the dealer or an experienced radio /TV technician for help.

Caution:

Changes or modifications not expressly approved by the party responsible for compliance could void the user's authority to operate the equipment.

Declaration of Conformity

This device complies with Part 15 of the FCC Rules.

Operation is subject to the following two conditions:

(1) This device may not cause harmful interference, and

(2) this device must accept any interference received, including interference that may cause undesired operation.

Responsible party: Ricoh USA, Inc.

Address: 300 Eagleview Boulevard, Suite 200 Exton, PA 19341, U.S.A.

Telephone number: 610-296-8000

Product Name: Printer

Model Number: SP 6430DN

Installing the Ferrite Core

An Ethernet cable with a ferrite core provided with the USB device server must be used for RF interference suppression.

Notes to Users in the State of California (Notes to Users in USA)

Perchlorate Material - special handling may apply, See www.dtsc.ca.gov/hazardouswaste/perchlorate

Notes to Users in Canada

Notes to Canadian Users of ICES-003 Conformance

CAN ICES-3 (B)/NMB-3(B)

Notes to Canadian Users of IC Rules

Notes to users in Canada

This device complies with Industry Canada licence-exempt RSS standard(s).

Operation is subject to the following two conditions:

(1) this device may not cause interference, and

(2) this device must accept any interference, including interference that may cause undesired operation of the device.

Remarques a l'attention des utilisateurs canadiens

Le present appareil est conforme aux CNR d'Industrie Canada applicables aux appareils radio exempts de licence.

L'exploitation est autorisee aux deux conditions suivantes :

(1) l'appareil ne doit pas produire de brouillage, et

(2) l'utilisateur de l'appareil doit accepter tout brouillage radioelectrique subi, meme si le brouillage est susceptible d'en compromettre le fonctionnement.

Leer antes de empezar

1. Información

2. Información de seguridad

3. Etiquetas de seguridad de esta máquina

Para obtener información adicional no incluida en los manuales en papel, consulte los manuales online disponibles en nuestro sitio web (http://www.ricoh.com/downloads/).

Lea este manual con detenimiento antes de usar esta máquina y guárdelo en un lugar accesible para consultarlo cuando sea necesario. Para usar la máquina de forma segura y correcta, lea la información de seguridad de este manual antes de usar la máquina.

Información

Introducción

Este manual contiene instrucciones detalladas sobre el funcionamiento e información acerca del uso de esta máquina. Para su seguridad, lea este manual detenidamente antes de utilizar la máquina. Guarde este manual y téngalo siempre a mano para consultarlo.

Lista de manuales

Nombre del manual	Materiales de la impresora	Materiales de nuestra página web
Guía de usuario	-	Manuales PDF/HTML
Leer antes de empezar	Manual impreso	-
Guía de Instalación Rápida	Manual impreso	-
Instrucciones de uso	-	Manual HTML
Ajustes de funciones ampliadas de la VM Card	-	Manual HTML
Guía de instalación del driver	Manual en PDF	-
Apéndice	-	Manual HTML

Nota

- Las Instrucciones de uso, la Guía de instalación del driver, los Ajustes de funciones ampliadas de la VM Card y el Apéndice están disponibles en inglés, alemán, francés, italiano, español, neerlandés y ruso.
- Para más información sobre cada manual, consulte las Instrucciones de uso en nuestra página web.
- La Guía de usuario se proporciona en distintos formatos en función del idioma:
  - Inglés, alemán, francés, italiano, español, neerlandés y ruso: en PDF
  - Otros idiomas: en HTML

Alimentación eléctrica

120-127 V, 60 Hz, 10 A

Asegúrese de conectar el cable de alimentación a una fuente de alimentación del tipo arriba indicado.

Información de seguridad

Siga las siguientes precauciones de seguridad cuando quiera usar la máquina. En este manual se utilizan los siguientes símbolos:

⚠ ***ADVERTENCIA:***
Indica una situación de peligro potencial que podría causar la muerte o lesiones graves si no se siguen las instrucciones.

⚠ ***PRECAUCIÓN:***
Indica una situación de peligro potencial que podría causar lesiones leves o moderadas o daños a la propiedad si no se siguen las instrucciones.

Entornos en los que puede utilizarse la máquina

⚠ ***ADVERTENCIA:***

- *No utilice aerosoles ni disolventes inflamables cerca de la máquina. Hacerlo podría producir una descarga eléctrica o un incendio.*

- *No coloque jarrones, macetas, vasos, artículos de aseo, medicamentos, objetos metálicos pequeños o recipientes con agua o líquidos encima de la máquina o en sus proximidades. Si se derrama líquido o si los objetos o su contenido caen en la máquina podría producirse un incendio o una descarga eléctrica.*

⚠ ***PRECAUCIÓN:***

- *Mantenga la máquina libre de humedad y polvo. De lo contrario, podría producirse un incendio o una descarga eléctrica.*

- *No coloque la máquina en una superficie inestable o inclinada. Si se vuelca, podría producir lesiones.*

- *No coloque objetos de peso sobre la máquina. De lo contrario, la máquina podría caerse y provocar daños físicos.*

- *Verifique que la habitación en la que se utiliza la máquina está bien ventilada y es espaciosa. Una buena ventilación resulta especialmente importante si la máquina se utiliza con mucha frecuencia.*

- *No bloquee los orificios de ventilación de la máquina. De hacerlo, podría producirse un incendio a causa del sobrecalentamiento de los componentes internos.*

Manipulación de cables y enchufes eléctricos

⚠ *ADVERTENCIA:*

- *No utilice fuentes de alimentación que no se ajusten a las especificaciones indicadas en este manual. Hacerlo podría producir una descarga eléctrica o un incendio.*

- *No utilice frecuencias que no se ajusten a las especificaciones indicadas en este manual. Hacerlo podría producir una descarga eléctrica o un incendio.*

- *No utilice adaptadores de múltiples tomas. Hacerlo podría producir una descarga eléctrica o un incendio.*

- *No utilice cables alargadores. Hacerlo podría producir una descarga eléctrica o un incendio.*

- *No utilice cables de alimentación dañados, rotos o modificados. Tampoco utilice cables que hayan quedado atrapados bajo objetos pesados, doblados o de los que se ha tirado con fuerza. De lo contrario podría producirse un incendio o una descarga eléctrica.*

- *Si el cable de alimentación está dañado y sus cables internos quedan expuestos o rotos, póngase en contacto con un representante de servicio técnico para obtener uno de repuesto. Si utiliza cables de alimentación en mal estado podría producirse un incendio o una descarga eléctrica.*

Debe desconectar el enchufe de la toma de corriente al menos una vez al año y comprobar lo siguiente:

- *Que no haya marcas de quemaduras en el enchufe.*
- *Que los salientes del enchufe no estén deformados.*

Si se produce alguna de las condiciones anteriores, no utilice el enchufe y consulte a su distribuidor o representante del servicio técnico. El uso de enchufes dañados podría producir incendios o descargas eléctricas.

Desconecte el cable de corriente de la toma de pared al menos una vez al año y compruebe lo siguiente:

- *Que los cables del interior del cable de corriente no se vean, estén rotos, etc.*
- *Que el recubrimiento del cable de corriente no esté dañado, que no tenga cortes o esté deformado.*
- *Que al doblar el cable de corriente, la máquina no se apague y se encienda.*
- *Que el cable o partes del cable no estén demasiado calientes.*
- *Que el cable de corriente no esté dañado.*

Si se produce alguna de las condiciones anteriores, no utilice el cable de alimentación y consulte a su distribuidor o representante de servicio. El uso de cables en mal estado podría producir incendios o descargas eléctricas.

- *Tocar las clavijas del cable de alimentación con algún objeto metálico puede provocar un incendio o una descarga eléctrica.*

- *El cable de alimentación suministrado solo puede utilizarse con esta máquina. No lo utilice con otros dispositivos. Hacerlo podría producir una descarga eléctrica o un incendio.*

- *Nunca manipule el enchufe del cable de alimentación con las manos mojadas. Hacerlo podría provocar una descarga eléctrica.*

⚠ *PRECAUCIÓN:*

- *Introduzca el enchufe del cable de alimentación totalmente en la toma de la pared. Un enchufe mal introducido puede generar inestabilidades, con el consiguiente riesgo de una acumulación excesiva de calor.*

- *Si no va a utilizar la máquina durante varios días, desconecte el cable de alimentación de la red.*

- *Cuando desconecte el cable de alimentación de la red, tire siempre del enchufe, nunca del cable. Si tira del cable, éste podría estropearse. Si utiliza cables de alimentación en mal estado podría producirse un incendio o una descarga eléctrica.*

- *Asegúrese de desconectar el enchufe de la toma de la pared y de limpiar las clavijas, así como la zona de alrededor al menos una vez al año. Si deja que se acumule el polvo en el enchufe, podría producirse un incendio.*

- *Si realiza operaciones de mantenimiento en la máquina, desconecte siempre el cable de alimentación de la red.*

Manipulación de la máquina principal

⚠ *ADVERTENCIA:*

- *Coloque la máquina lo más cerca posible de una toma eléctrica. De este modo podrá desconectar fácilmente el cable de alimentación en caso de emergencia.*

- *Si la máquina desprende humo o malos olores, o si presenta un comportamiento poco habitual, debe apagarla de inmediato. Tras apagarla, desconecte el cable de alimentación de la toma de red. Seguidamente, póngase en contacto con un representante de servicio técnico y notifíquele el problema. Entretanto, no utilice la máquina. Hacerlo podría producir una descarga eléctrica o un incendio.*

- *Si penetran en la máquina objetos metálicos, agua u otros líquidos, debe apagarla de inmediato. Tras apagarla, desconecte el cable de alimentación de la toma de red. Seguidamente, póngase en contacto con un representante de servicio técnico y notifíquele el problema. Entretanto, no utilice la máquina. Hacerlo podría producir una descarga eléctrica o un incendio.*

- *Al reemplazar la unidad de fusión, apague el interruptor principal y espere al menos 30 minutos antes de proceder con la sustitución.*

- *No toque la máquina si ha caído un rayo en una zona próxima. Hacerlo podría provocar una descarga eléctrica.*

- *A continuación se explican los mensajes de advertencia acerca de la bolsa de plástico utilizada en el embalaje del producto.*
  - *Mantenga los materiales de polietileno (como bolsas, etc.) suministrados con la máquina siempre alejados de niños y bebés. El contacto con materiales de polietileno a través de la boca o la nariz puede producir asfixia.*

- *Si la máquina vuelca o si se rompe la tapa u otra pieza, debe apagar la corriente inmediatamente. Tras apagarla, desconecte el cable de alimentación de la toma de red. Seguidamente, póngase en contacto con un representante de servicio técnico y notifíquele el problema. Entretanto, no utilice la máquina. Hacerlo podría producir una descarga eléctrica o un incendio.*

⚠ *PRECAUCIÓN:*

- *Desenchufe el cable de alimentación de la toma de la pared antes de mover la máquina. Mientras la mueve, tenga cuidado de que el cable de corriente no quede debajo de la máquina, ya que podría resultar dañado. Si no toma estas precauciones, podría provocar un incendio o una descarga eléctrica.*

- *Si tiene que mover la máquina cuando está colocada la unidad de bandeja de papel opcional, no la empuje por la sección superior de la unidad principal. Si lo hace, la unidad de bandeja de papel opcional podría separarse y provocar lesiones.*

- *La impresora pesa aproximadamente 20 kg (45 lb.).*
- *Al mover la impresora, sujete las asas situadas a ambos lados y, a continuación, levántela lentamente. Si la levanta de forma brusca o la deja caer, podrían producirse daños físicos.*

Manipulación del interior de la máquina

⚠ *ADVERTENCIA:*

- *No retire tapas ni tornillos si no se indica explícitamente en el presente manual. El interior de la máquina contiene componentes de alto voltaje que pueden representar un riesgo de descarga eléctrica. Si uno de los componentes internos de la máquina debe ajustarse o repararse, póngase en contacto con su representante comercial o de servicio técnico.*
- *No intente desmontar la máquina ni modificarla. De lo contrario, se expone a sufrir quemaduras o una descarga eléctrica.*

⚠ *PRECAUCIÓN:*

- *Si el interior de la máquina no se limpia periódicamente, es posible que se acumule el polvo. La acumulación excesiva de polvo en el interior de la máquina podría provocar incendios o averías. Consulte con un comercial o con el servicio técnico para obtener información sobre el procedimiento y las tarifas para limpiar el interior de la máquina.*

- *Algunos de los componentes internos de la máquina alcanzan temperaturas muy elevadas. Por este motivo, debe extremar las precauciones al retirar papel atascado. De lo contrario, podría sufrir quemaduras.*

- *Al cargar el papel, vaya con cuidado para evitar que los dedos queden atrapados.*

- *Al utilizar la palanca de sobres, vaya con cuidado para evitar que los dedos queden atrapados.*

- *Durante el funcionamiento de la máquina, se accionan los rodillos de transporte del papel y los originales. La máquina dispone de un mecanismo de seguridad para un funcionamiento seguro. Sin embargo, no toque la máquina mientras esté en marcha. De lo contrario pueden producirse lesiones.*

Manipulación de los consumibles de la máquina

⚠ *ADVERTENCIA:*

- *No queme el tóner (nuevo o usado) ni los recipientes de tóner. Si lo hace, podría sufrir quemaduras. El tóner es inflamable en contacto con una llama abierta.*

- *No guarde el tóner (nuevo o usado) ni los recipientes de tóner en lugares cerca de llamas abiertas. Si lo hace, podría sufrir quemaduras o provocar un incendio. El tóner es inflamable en contacto con una llama abierta.*

- *No utilice un aspirador para eliminar el tóner derramado (incluido el tóner usado).*
  El tóner aspirado puede causar un incendio o explosión por contacto eléctrico en el interior del aspirador.
  Sin embargo, sí que es posible utilizar un aspirador a prueba de explosiones y de incendios.
  Si se vierte tóner sobre el suelo, limpie el tóner vertido lentamente utilizando un paño seco, para que el tóner no se disperse.

- *A continuación se explican los mensajes de advertencia acerca de la bolsa de plástico utilizada en el embalaje del producto.*
  - *Mantenga los materiales de polietileno (como bolsas o guantes) suministrados con la máquina siempre alejados de niños y bebés. El contacto con materiales de polietileno a través de la boca o la nariz puede producir asfixia.*

⚠ *PRECAUCIÓN:*

- *Al sustituir un tóner, un depósito de tóner residual o consumibles con tóner, asegúrese de que el tóner no salpique. Coloque los consumibles residuales en una bolsa tras extraerlos. Si el consumible tiene una tapa, asegúrese de que la tapa esté cerrada.*

- *No rompa ni presione los recipientes de tóner. Si lo hace, podría verterse el tóner y manchar la piel, la ropa o el suelo e incluso provocar una ingesta accidental.*

- *Almacene el tóner (nuevo o usado), los contenedores de tóner, y los componentes que hayan estado en contacto con el tóner fuera del alcance de los niños.*

- *En caso de inhalar el contenido del tóner, haga gárgaras con agua abundante y vaya a un ambiente con aire fresco. Consulte a un médico si fuera necesario.*

- *Si le entra tóner o tóner usado en los ojos, láveselos inmediatamente con abundante agua. Consulte a un médico si fuera necesario.*

- *Si ingiere tóner o tóner usado, beba abundante agua para disolverlo. Consulte a un médico si fuera necesario.*

- *Al retirar papel atascado o sustituir el tóner, procure no mancharse la ropa. Si se mancha la ropa con tóner, limpie la zona afectada con agua fría. Si usa agua caliente, el tóner quedará fijado a la ropa y no se podrá eliminar la mancha.*

- *Al retirar papel atascado o sustituir el tóner, procure no mancharse la piel. Si el tóner entra en contacto con la piel, lave la zona afectada con agua abundante y jabón.*

- *No intente imprimir sobre hojas grapadas, papel de aluminio, papel autocopiativo ni ningún tipo de papel conductor. Si lo hace, podría provocar un incendio.*

- *Guarde las tarjetas SD y dispositivos de memoria flash USB fuera del alcance de los niños. Si algún niño ingiere por accidente una tarjeta SD o dispositivo de memoria flash USB, consulte inmediatamente con un médico.*

Etiquetas de seguridad de esta máquina

En esta sección se explican las etiquetas de información de seguridad de la máquina.

Posición de las etiquetas de ⚠ADVERTENCIA y ⚠PRECAUCIÓN

Esta máquina dispone de etiquetas de ⚠ ADVERTENCIA y ⚠ PRECAUCIÓN en los siguientes lugares. Por su seguridad, siga las instrucciones y manipule la máquina tal como se indica.

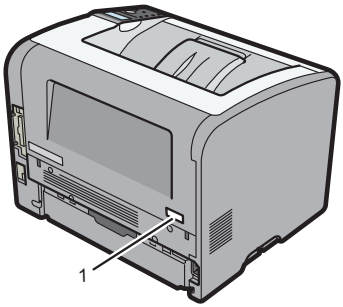

DBQ101

1



DBQ801

La máquina pesa aproximadamente 20 kg (45 lb.).

Al mover la máquina, utilice las asas situadas a ambos lados de la unidad.

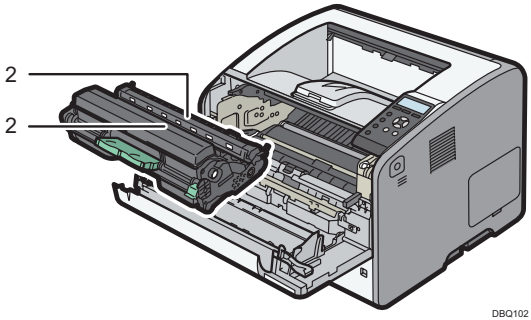

2



No queme el tóner utilizado ni el tóner vertido. El polvo del tóner es inflamable y puede arder en caso de ser expuesto a una llama.

Para su eliminación, diríjase a un distribuidor autorizado o un punto de recogida selectiva.

Mantenga el tóner (usado o no) y la botella de tóner fuera del alcance de los niños.

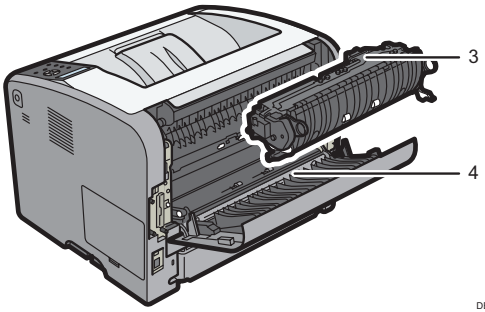

DBQ103

3



DBQ901

El interior de esta máquina puede alcanzar temperaturas muy elevadas. No toque las piezas que lleven esta marca (que identifican una superficie caliente).

4

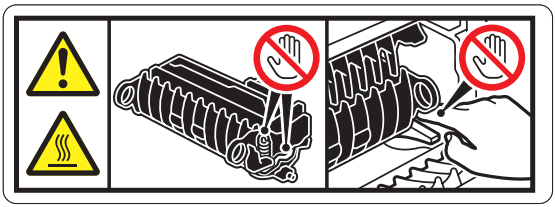

DBQ201

El interior de esta máquina puede alcanzar temperaturas muy elevadas. No toque las piezas que lleven esta marca (que identifican una superficie caliente).

Símbolos del interruptor de alimentación

Los símbolos de los interruptores de esta máquina significan lo siguiente:

- ⏻ : EN ESPERA

Notas para usuarios en los Estados Unidos de América

Requisitos de la FCC

Apartado 15 de la Reglamentación de FCC

Nota:

Este equipo se ha sometido a pruebas que acreditan su conformidad con los límites establecidos para los dispositivos digitales de clase B, según el apartado 15 de las normas de la FCC. Estos límites están pensados para ofrecer una protección suficiente contra las interferencias perjudiciales en instalaciones residenciales. Este aparato genera, utiliza y puede emitir energía de radiofrecuencia y, si no se instala y se utiliza de conformidad con las instrucciones, podría provocar interferencias perjudiciales para las comunicaciones por radio. Sin embargo, no se garantiza la ausencia de interferencias en una instalación concreta. Si el equipo provoca interferencias en la recepción de radio o televisión (que podrá determinar encendiendo y apagando el equipo), el usuario puede tratar de corregirlas adoptando alguna de las siguientes medidas:

- Cambie la orientación o la posición de la antena de recepción.
- Aumente la distancia que separa el equipo y el receptor.
- Conecte el equipo a una toma de un circuito diferente del circuito al que se conecta el receptor.
- Consulte con el distribuidor o con un técnico de radio o televisión experimentado.

Precaución:

Los cambios o modificaciones sin la autorización explícita de la parte responsable del cumplimiento normativo pueden invalidar la autorización del usuario para utilizar el equipo.

Declaración de conformidad

Este dispositivo cumple con el apartado 15 de las normas de la FCC.

El funcionamiento está sujeto a las dos condiciones siguientes:

(1) Este dispositivo no puede provocar interferencias perjudiciales; y

(2) este dispositivo debe aceptar cualquier interferencia recibida, incluidas las interferencias que afecten al funcionamiento del dispositivo.

Responsable: Ricoh USA, Inc.

Dirección: 300 Eagleview Boulevard, Suite 200 Exton, PA 19341, U.S.A.

Teléfono: 610-296-8000

Nombre del producto: Impresora

Número de modelo: SP 6430DN

Instalación del núcleo de ferrita

Debe utilizarse un cable Ethernet con núcleo de ferrita suministrado con el servidor de dispositivo USB para suprimir interferencias de RF.

Notas para los usuarios del estado de California (Notas para los usuarios de EUA)

El material de perclorato debe manipularse con especial atención. Consulte www.dtsc.ca.gov/hazardouswaste/perchlorate.

Notas para usuarios en Canadá

Nota para los usuarios de Canadá sobre la conformidad con ICES -003

CAN ICES-3 (B)/NMB-3(B)

Nota para usuarios canadienses de Reglas IC

Notas para usuarios en Canadá

Este dispositivo cumple los estándares RSS exentos de licencia de la Industry Canada.

El funcionamiento está sujeto a las dos condiciones siguientes:

(1) este dispositivo no causa interferencias, y

(2) este dispositivo debe aceptar cualquier interferencia, incluidas aquellas que afecten al funcionamiento del dispositivo.

Remarques a l'attention des utilisateurs canadiens

Le present appareil est conforme aux CNR d'Industrie Canada applicables aux appareils radio exempts de licence.

L'exploitation est autorisee aux deux conditions suivantes :

(1) l'appareil ne doit pas produire de brouillage, et

(2) l'utilisateur de l'appareil doit accepter tout brouillage radioelectrique subi, meme si le brouillage est susceptible d'en compromettre le fonctionnement.

Leia isto primeiro

1. Informações

2. Informações de segurança

3. Etiquetas de segurança neste equipamento

Para informações não encontradas nos manuais em papel, consulte os manuais on-line disponíveis em nosso site: http://www.ricoh.com/downloads/



Leia atentamente este manual antes de usar o equipamento e mantenha-o ao alcance para consulta futura. Para uma utilização segura e correta, certifique-se de ler as Informações de segurança neste manual antes de usar o equipamento.

Informações

Introdução

Este manual contém instruções e notas detalhadas sobre a operação e utilização deste equipamento. Para sua segurança e benefício, leia este manual atentamente antes de utilizar o equipamento. Guarde este manual em um local acessível para uma rápida consulta.

Lista de manuais

Nome do manual	Mídia para a impressora	Mídia para nosso website
Guia do usuário	-	Manuais em PDF/HTML
Leia isto primeiro	Manual impresso	-
Guia de instalação rápida	Manual impresso	-
Operating Instructions	-	Manual em HTML
VM Card Extended Feature Settings	-	Manual em HTML
Driver Installation Guide	Manual em PDF	-
Appendix	-	Manual em HTML

Nota

- Os manuais Instruções de operação, Guia de instalação do driver, Definições dos recursos estendidos do cartão VM e o Apêndice estão disponíveis em inglês, alemão, francês, italiano, espanhol, holandês e russo.
- Para obter mais informações sobre cada manual, consulte Operating Instructions em nosso website.
- O Guia do usuário é fornecido em diferentes formatos dependendo do idioma:
  - Inglês, alemão, francês, italiano, espanhol, holandês e russo: PDF
  - Outros idiomas: HTML

Fonte de alimentação

120 - 127 V, 60 Hz, 10 A

Certifique-se de conectar o cabo de alimentação a uma fonte de alimentação, conforme indicado acima.

Informações de segurança

Ao utilizar este equipamento, as precauções de segurança a seguir devem ser tomadas. Neste manual, são utilizados os seguintes símbolos importantes:

⚠ *AVISO:*
Indica uma situação potencialmente perigosa que poderá resultar em morte ou ferimentos graves se as instruções não forem seguidas.

⚠ *CUIDADO:*
Indica uma situação potencialmente perigosa que poderá resultar em ferimentos menores ou moderados ou danos materiais se as instruções não forem seguidas.

Ambientes onde o equipamento pode ser usado

⚠ *AVISO:*

- *Não use sprays ou solventes inflamáveis nas proximidades do equipamento. Caso contrário, pode ocorrer incêndio ou choque elétrico.*

- *Não coloque jarras, vasos, copos, cosméticos, medicamentos, objetos metálicos pequenos ou recipientes com água ou outros líquidos em cima ou perto do equipamento. O derramamento ou a queda desses objetos ou substâncias no interior do equipamento pode resultar em incêndio ou choque elétrico.*

⚠ *CUIDADO:*

- *Mantenha o equipamento longe de umidade e pó. Caso contrário, pode ocorrer incêndio ou choque elétrico.*

- *Não coloque o equipamento em uma superfície instável ou inclinada. Se o equipamento cair, podem ocorrer ferimentos.*

- *Não coloque objetos pesados em cima do equipamento. Caso contrário, o equipamento pode virar, provocando lesões.*

- *Certifique-se de que o cômodo onde o equipamento está sendo usado seja bem ventilado e espaçoso. Uma boa ventilação é importante sobretudo quando o equipamento é usado com muita frequência.*

- *Não obstrua as aberturas do equipamento. Caso contrário, haverá risco de incêndio decorrente do superaquecimento dos componentes internos.*

Manuseio de cabos de alimentação e tomadas elétricas

⚠ *AVISO:*

- *Não use fontes de alimentação diferentes daquelas que atendam às especificações descritas neste manual. Caso contrário, pode ocorrer incêndio ou choque elétrico.*

- *Não use frequências que não correspondam às especificações indicadas. Caso contrário, pode ocorrer incêndio ou choque elétrico.*

- *Não use adaptadores com várias tomadas. Caso contrário, pode ocorrer incêndio ou choque elétrico.*

- *Não use extensões elétricas. Caso contrário, pode ocorrer incêndio ou choque elétrico.*

- *Não use cabos de alimentação danificados, quebrados ou modificados. Não use cabos de alimentação que tenham ficado presos sob objetos pesados, puxados com força ou excessivamente dobrados. Isso pode resultar em incêndio ou choque elétrico.*

- *Se o cabo de alimentação estiver danificado e seus fios internos estiverem expostos ou partidos, entre em contato com seu representante técnico para substituição. O uso de cabos de alimentação danificados pode resultar em incêndio ou choque elétrico.*

Certifique-se de desconectar a tomada da parede pelo menos uma vez por ano e verificar se:

- *Há sinais de que a tomada esteja queimada.*
- *Os pinos da tomada estão deformados.*

Se alguma das situações acima estiver ocorrendo, não use a tomada e consulte seu revendedor ou representante técnico. O uso da tomada pode resultar em fogo ou choque elétrico.

Certifique-se de desconectar o cabo de alimentação da tomada na parede pelo menos uma vez por ano e verificar se:

- *Os fios internos do cabo de alimentação estão expostos, partidos, etc.*
- *O revestimento do cabo de alimentação apresenta rachaduras ou partes amassadas.*
- *Ao dobrar o cabo de alimentação, o equipamento desliga e liga.*
- *Parte do cabo de alimentação esquenta.*
- *O cabo de alimentação está danificado.*

Se alguma das situações acima estiver ocorrendo, não use o cabo de alimentação e consulte seu revendedor ou representante técnico. O uso do cabo de alimentação pode resultar em fogo ou choque elétrico.

- *Tocar nos pinos da tomada do cabo de alimentação com um objeto metálico constitui risco de incêndio e choque elétrico.*

- *O cabo de alimentação fornecido destina-se exclusivamente ao uso com este equipamento. Não use-o com outros aparelhos. Caso contrário, pode ocorrer incêndio ou choque elétrico.*

- *É perigoso manusear a tomada do cabo de alimentação com as mãos molhadas. Caso contrário, pode ocorrer choque elétrico.*

⚠ *CUIDADO:*

- *Certifique-se de inserir totalmente a tomada do cabo de alimentação na tomada da parede. Pinos parcialmente inseridos criam uma conexão instável, o que pode resultar em acúmulo perigoso de calor.*

- *Se o equipamento não for usado por vários dias ou por um longo período, desconecte o cabo de alimentação da tomada na parede.*

- *Quando desconectar o cabo de alimentação da tomada na parede, puxe sempre pela tomada, e não pelo cabo. O cabo de alimentação pode ser danificado se você puxá-lo. O uso de cabos de alimentação danificados pode resultar em incêndio ou choque elétrico.*

- *Não se esqueça de desconectar a tomada do cabo retirando-a da tomada na parede e de limpar os pinos e a área ao redor dos pinos pelo menos uma vez por ano. O acúmulo de sujeira na tomada constitui risco de incêndio.*

- *Ao fazer manutenção no equipamento, desconecte o cabo de alimentação da tomada na parede.*

Manusear o equipamento principal

⚠ *AVISO:*

- *Coloque o equipamento o mais perto possível da tomada na parede. Isso facilita a desconexão do cabo de alimentação em caso de emergência.*

- *Se o equipamento emitir fumaça ou odores ou apresentar comportamento anormal, desligue-o imediatamente. Depois de desligá-lo, certifique-se de desconectar a tomada do cabo de alimentação da tomada na parede. Em seguida, entre em contato com seu representante técnico e relate o problema. Não use o equipamento. Caso contrário, pode ocorrer incêndio ou choque elétrico.*

- *Se objetos metálicos, água ou outros líquidos entrarem no equipamento, desligue-o imediatamente. Depois de desligá-lo, certifique-se de desconectar a tomada do cabo de alimentação da tomada na parede. Em seguida, entre em contato com seu representante técnico e relate o problema. Não use o equipamento. Caso contrário, pode ocorrer incêndio ou choque elétrico.*

- *Ao substituir a unidade de fusão, coloque o botão de alimentação principal na posição "desligado" e aguarde pelo menos 30 minutos antes de prosseguir com a substituição.*

- *Não toque neste equipamento se estiverem ocorrendo relâmpagos nas proximidades. Caso contrário, pode ocorrer choque elétrico.*

- *As explicações a seguir se referem às mensagens de aviso na embalagem plástica deste produto.*
  - *Mantenha sempre os materiais de polietileno (por exemplo, sacolas) fornecidos com este equipamento longe do alcance de bebês e crianças pequenas. Poderá ocorrer sufocamento se materiais de polietileno entrarem em contato com a boca ou nariz.*

- *Se o equipamento cair ou se uma tampa ou outra parte se quebrar, será necessário desligar a alimentação imediatamente. Depois de desligá-lo, certifique-se de desconectar a tomada do cabo de alimentação da tomada na parede. Em seguida, entre em contato com seu representante técnico e relate o problema. Não use o equipamento. Caso contrário, pode ocorrer incêndio ou choque elétrico.*

⚠ *CUIDADO:*

- *Desconecte o cabo de alimentação retirando-o da tomada na parede antes de deslocar o equipamento. Ao deslocar o equipamento, tenha cuidado para que o cabo de alimentação não fique sob o equipamento e seja danificado. O não cumprimento dessas precauções pode causar incêndio ou choque elétrico.*

- *Se você precisar deslocar o equipamento com a unidade de bandeja de papel opcional instalada, não empurre-o pela parte superior da unidade principal. Caso contrário, a unidade de bandeja de papel opcional pode desencaixar e provocar ferimentos.*

- *A impressora pesa aproximadamente 20 kg* (45 lb).
- *Ao mover a impressora, segure as alças localizadas nas laterais e levante-a lentamente. Caso não tenha cuidado ao levantá-la ou deixe-a cair, você poderá sofrer ferimentos.*

Manuseio da parte interna do equipamento

⚠ *AVISO:*

- *Não retire tampas ou parafusos diferentes daqueles explicitamente especificados neste manual. No interior do equipamento, existem componentes de alta tensão que constituem risco de choque elétrico. Entre em contato com seu representante comercial ou técnico se algum dos componentes internos do equipamento precisar de manutenção, ajuste ou reparo.*
- *Não tente desmontar nem modificar este equipamento. Caso contrário, você corre o risco de sofrer queimaduras e choque elétrico.*

⚠ *CUIDADO:*

- *Se o interior do equipamento não for limpo regularmente, haverá acúmulo de pó. Quando há muito acúmulo de pó no interior do equipamento, pode ocorrer incêndio ou avaria. Entre em contato com seu representante comercial ou técnico para obter informações sobre a limpeza do interior do equipamento e o valor cobrado por esse serviço.*

- *Alguns componentes internos deste equipamento podem ficar muito quentes. Por isso, tenha cuidado ao remover papel alimentado incorretamente. Caso contrário, você pode se queimar.*

- *Ao colocar papel, tenha cuidado para não prender ou machucar os dedos.*

- *Quando usar a alavanca de envelopes, tenha cuidado para não prender ou machucar os dedos.*

- *Durante o funcionamento, os rolos de transporte de papel e originais giram. Há um dispositivo de segurança instalado para que o equipamento possa ser operado com segurança. No entanto, tenha cuidado para não tocar no equipamento durante o funcionamento. Caso contrário, você pode sofrer lesões.*

Manuseio dos suprimentos do equipamento

⚠ *AVISO:*

- *Não incinere toner (novo ou usado) nem embalagens de toner. Caso contrário, você corre o risco de sofrer queimaduras. O toner pega fogo ao entrar em contato com chama.*

- *Não armazene toner (novo ou usado) nem embalagens de toner perto de chamas. Caso contrário, podem ocorrer incêndio e queimaduras. O toner pega fogo ao entrar em contato com chama.*

- *Não use um aspirador de pó para limpar o toner derramado (incluindo toner usado).*
  O toner aspirado pode causar incêndio ou explosão devido ao contato elétrico que ocorre no interior do aspirador de pó.
  Contudo, é possível usar um aspirador de pó que seja à prova de explosão e de poeira explosiva.
  Se o toner for derramado no chão, remova-o lentamente usando um pano úmido, para não espalhá-lo.

- *As explicações a seguir se referem às mensagens de aviso na embalagem plástica deste produto.*
  - *Mantenha sempre os materiais de polietileno (sacolas, luvas, etc.) fornecidos com este equipamento longe do alcance de bebês e crianças pequenas. Poderá ocorrer sufocamento se materiais de polietileno entrarem em contato com a boca ou nariz.*

⚠ *CUIDADO:*

- *Ao substituir um recipiente de toner ou recipiente de toner usado ou consumíveis com toner, certifique-se de que o toner não respingue. Coloque os consumíveis usados em um saco após removê-los. Para consumíveis com tampa, certifique-se de que a tampa esteja fechada.*

- *Não esmague nem aperte as embalagens de toner. Isso pode originar vazamento de toner e resultar em ingestão acidental ou sujar a pele, roupas e o chão.*

- *Armazene toner (novo ou usado), embalagens de toner e outros componentes que ficam em contato com toner fora do alcance de crianças.*

- *Se você inalar toner novo ou usado, faça gargarejo com muita água e vá para um local com ar fresco. Se necessário, consulte um médico.*

- *Se o toner novo ou usado entrar em contato com os olhos, lave-os imediatamente com muita água. Se necessário, consulte um médico.*

- *Se você engolir toner novo ou usado, beba muita água para diluí-lo. Se necessário, consulte um médico.*

- *Ao remover papel atolado ou substituir o toner, tenha cuidado para não sujar suas roupas com toner (novo ou usado). Se o toner entrar em contato com suas roupas, lave a área manchada com água fria. A água quente faz com que o toner penetre no tecido e impossibilite a remoção da mancha.*

- *Ao remover papel atolado ou substituir o toner, tenha cuidado para que o toner (novo ou usado) não entre em contato com sua pele. Se o toner entrar em contato com sua pele, lave a área afetada com muita água e sabão.*

- *Não tente imprimir em folhas grampeadas, papel alumínio, papel carbono ou qualquer tipo de papel condutor. Caso contrário, pode ocorrer incêndio.*

- *Mantenha cartões SD ou dispositivos USB de memória flash fora do alcance de crianças. Se uma criança engolir acidentalmente um cartão SD ou um dispositivo USB de memória flash, procure um médico imediatamente.*

Etiquetas de segurança neste equipamento

Esta seção explica as etiquetas com informações de segurança no equipamento.

Locais das etiquetas de ⚠ AVISO e ⚠ CUIDADO

Este equipamento apresenta etiquetas de ⚠ AVISO e ⚠ CUIDADO nos locais mostrados a seguir. Por questões de segurança, siga as instruções e manuseie o equipamento conforme indicado.

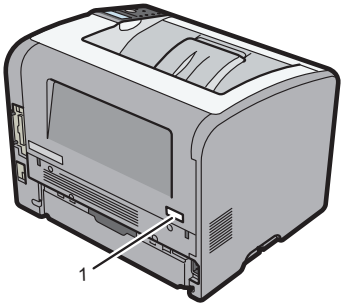

DBQ101

1



DBQ801

O equipamento pesa aproximadamente 20 kg (45 lb).

Quando deslocar o equipamento, utilize as alças embutidas em ambos os lados.

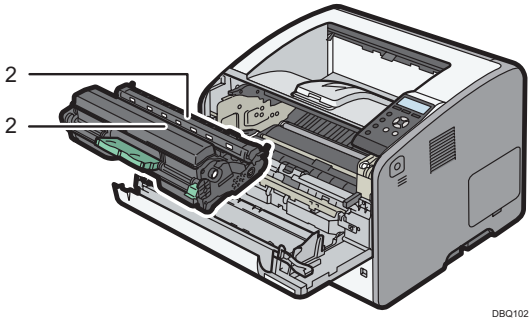

2


CYN914

Não incinere toner derramado ou usado. O pó de toner é inflamável e pode pegar fogo se exposto a chamas.

O descarte deve ser feito junto a um representante autorizado ou em um local apropriado indicado pelo órgão local de proteção ambiental.

Mantenha o toner (usado ou não) e os recipientes do toner fora do alcance de crianças.

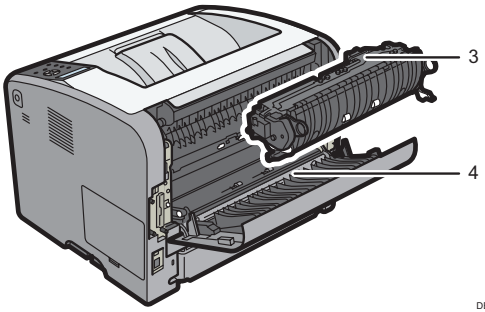

DBQ103

3



DBQ901

O interior do equipamento fica muito quente. Não toque nos componentes que contenham esta etiqueta (indicando uma superfície quente).

4

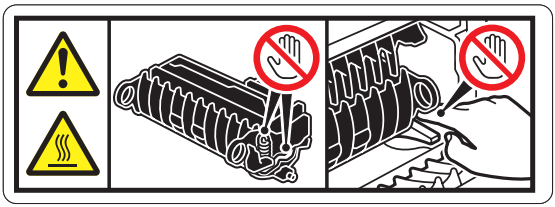

DBQ201

O interior do equipamento fica muito quente. Não toque nos componentes que contenham esta etiqueta (indicando uma superfície quente).

Símbolos dos botões de energia

Os significados dos símbolos dos botões deste equipamento são os seguintes:

- ⏻ : EM ESPERA

Observações para usuários nos Estados Unidos da América

Requisitos da FCC

Parte 15 das normas da FCC

Nota:

Este equipamento foi testado e considerado em conformidade com os limites para um dispositivo digital Classe B, nos termos da Parte 15 das normas da FCC. Esses limites são formulados para fornecer proteção razoável contra interferência em uma instalação residencial. Este equipamento gera, usa e pode irradiar energia de radiofrequência e, se não for instalado e usado de acordo com as instruções, poderá causar interferência prejudicial a comunicações de rádio. No entanto, não há garantia de que tal interferência não ocorrerá em um instalação em particular. Se este equipamento provocar interferência prejudicial à recepção de rádio ou televisão, o que pode ser determinado desligando o equipamento e religando-o, recomendamos que o usuário tente corrigir a interferência através de uma ou mais das seguintes medidas:

- Reoriente ou reposicione a antena receptora.
- Aumente a distância entre o equipamento e o receptor.
- Conecte o equipamento a uma tomada em um circuito diferente daquele ao qual o receptor está conectado.
- Consulte seu representante ou um técnico especializado em rádio/TV para obter ajuda.

Cuidado:

Alterações ou modificações que não sejam expressamente aprovadas pela parte responsável por conformidade podem anular a autoridade do usuário de operar o equipamento.

Declaração de conformidade

Este dispositivo está em conformidade com a Parte 15 das normas da FCC.

A operação está sujeita às duas condições a seguir:

(1) Este equipamento não pode provocar interferência prejudicial e

(2) este equipamento deve aceitar qualquer interferência recebida, incluindo interferência que possa provocar funcionamento não desejado.

Parte responsável: Ricoh USA, Inc.

Endereço: 300 Eagleview Boulevard, Suite 200 Exton, PA 19341, U.S.A.

Telefone: 610-296-8000

Nome do produto: Impressora

Número do modelo: SP 6430DN

Instalar o núcleo de ferrite

O cabo Ethernet com núcleo de ferrite, fornecido com o servidor do dispositivo USB, deve ser usado para supressão de interferência de RF.

Notas para usuários no Estado da Califórnia (Notas para usuários nos EUA)

Perchlorate Material-special handling may apply, See www.dtsc.ca.gov/hazardouswaste/perchlorate

Observações para usuários no Canadá

Observações para usuários no Canadá quanto à conformidade com a ICES-003

CAN ICES-3 (B)/NMB-3(B)

Observações para usuários no Canadá sobre as Regras da IC

Observações para usuários no Canadá

Este dispositivo está em conformidade com os padrões da RSS isentos de licença da Industry Canada.

A operação está sujeita às duas condições a seguir:

(1) este dispositivo não pode causar interferência e

(2) este dispositivo deve aceitar qualquer interferência, incluindo interferência que possa causar operação não desejada do dispositivo.

Remarques a l'attention des utilisateurs canadiens

Le present appareil est conforme aux CNR d'Industrie Canada applicables aux appareils radio exempts de licence.

L'exploitation est autorisee aux deux conditions suivantes :

(1) l'appareil ne doit pas produire de brouillage, et

(2) l'utilisateur de l'appareil doit accepter tout brouillage radioelectrique subi, meme si le brouillage est susceptible d'en compromettre le fonctionnement.

À lire avant de commencer

1. Informations générales

2. Consignes de sécurité

3. Étiquettes de sécurité de cet appareil

Si certains éléments ne sont pas traités dans les manuels papier, reportez-vous aux manuels en ligne disponibles sur notre site (http://www.ricoh.com/downloads/).

Lisez attentivement ce manuel avant d'utiliser cet appareil et conservez-le à portée de main pour consultation ultérieure. Pour une utilisation correcte et en toute sécurité, assurez-vous de lire les informations de sécurité de ce manuel avant d'utiliser l'appareil.

Informations générales

Introduction

Ce manuel contient des informations détaillées sur le fonctionnement de cet appareil et des remarques sur son utilisation. Pour votre sécurité, il est fortement conseillé de lire attentivement le présent manuel avant d'utiliser cet appareil. Conservez-le à portée de main pour pouvoir le consulter rapidement.

Liste de manuels

Nom du manuel	Support pour l'imprimante	Support pour notre site web
Guide utilisateur	-	Manuels PDF/HTML
À lire avant de commencer	Manuel imprimé	-
Guide d'installation rapide	Manuel imprimé	-
Manuel utilisateur	-	Manuel HTML
Manuel des paramètres des fonctions étendues VM Card	-	Manuel HTML
Manuel d'installation du pilote	Manuel PDF	-
Annexe	-	Manuel HTML

Remarque

- Le Manuel utilisateur, le Manuel d'installation du pilote, le Manuel des paramètres des fonctions étendues VM Card et l'Annexe sont disponibles en anglais, allemand, français, italien, espagnol, néerlandais et russe.
- Pour plus de détails sur chacun de ces manuels, consultez le Manuel utilisateur sur notre site Web.
- Le Guide utilisateur est fourni dans des formats différents selon la langue :
  - Anglais, allemand, français, italien, espagnol, néerlandais, portugais et russe
  - Autres langues : en HTML

Source d'alimentation

120-127 V, 60 Hz, 10 A

Veillez à raccorder le câble d'alimentation à une source d'alimentation du type décrit ci-dessus.

Consignes de sécurité

Lors de l'utilisation de l'appareil, les précautions suivantes doivent toujours être respectées. Les symboles importants utilisés dans ce manuel sont les suivants :

⚠ ***AVERTISSEMENT :***
Indique une situation qui peut s'avérer dangereuse et causer des blessures graves, voire mortelles, si les instructions ne sont pas respectées.

⚠ ***ATTENTION :***
Indique une situation qui peut s'avérer dangereuse et causer des blessures superficielles ou des dégâts matériels si les instructions ne sont pas respectées.

Environnements dans lesquels l'appareil peut être utilisé

⚠ ***AVERTISSEMENT :***

- *N'utilisez pas d'aérosols inflammables ou de solvants à proximité de l'appareil. Cela risque de provoquer un incendie ou l'électrocution de l'utilisateur.*

- *Ne placez pas de vases, de pots de fleur, de tasses, de produits de toilette, de médicaments, d'objets en métal de petite taille ou de récipients remplis d'eau ou de tout autre liquide, sur l'appareil ou à proximité de celui-ci. Si un liquide se renverse ou si de tels objets ou substances tombent dans l'appareil, cela risque de causer un incendie ou l'électrocution de l'utilisateur.*

⚠ ***ATTENTION :***

- *Éloignez-le de l'humidité et des poussières. Dans le cas contraire, un incendie ou une décharge électrique peut se produire.*

- *Ne placez pas l'appareil sur une surface instable ou inclinée. S'il tombe, il peut provoquer des blessures.*

- *Ne placez aucun objet lourd sur l'appareil. Si tel est le cas, cela peut faire basculer l'appareil et causer des blessures.*

- *Assurez-vous que la pièce dans laquelle vous utilisez l'appareil est spacieuse et suffisamment aérée. Il est important de bien ventiler la pièce, en particulier si vous utilisez souvent l'appareil.*

- *N'obstruez pas les orifices de ventilation de l'appareil. Vous risquez de provoquer un incendie en raison de la surchauffe des composants internes.*

Manipulation des cordons et fiches d'alimentation

⚠ *AVERTISSEMENT :*

- *N'utilisez pas de source électrique autre que celles qui correspondent aux caractéristiques indiquées dans le présent manuel. Cela risque de provoquer un incendie ou l'électrocution de l'utilisateur.*

- *N'utilisez aucune fréquence différente des caractéristiques indiquées. Cela risque de provoquer un incendie ou l'électrocution de l'utilisateur.*

- *N'utilisez pas d'adaptateurs multiprise. Cela risque de provoquer un incendie ou l'électrocution de l'utilisateur.*

- *N'utilisez pas de rallonges. Cela risque de provoquer un incendie ou l'électrocution de l'utilisateur.*

- *N'utilisez pas de cordons d'alimentation endommagés, rompus ou modifiés. De plus, n'utilisez pas de cordons d'alimentation qui ont été coincés sous des objets lourds, qui ont été tordus ou sur lesquels on a exercé une traction trop forte. Cela risquerait de provoquer un incendie ou l'électrocution de l'utilisateur.*

- *Si le cordon d'alimentation est endommagé et que ses fils sont visibles ou rompus, consultez le SAV pour le remplacer. L'utilisation de cordons d'alimentation endommagés risque de provoquer un incendie ou l'électrocution de l'utilisateur.*

Assurez-vous de débrancher l'appareil de la prise murale au moins une fois par an et de vérifier les points suivants :

- *Il y a des marques de brûlures sur la prise.*
- *Les broches de la prise sont déformées.*

Dans l'un des cas cités ci-dessus, n'utilisez pas la prise et consultez votre revendeur ou le SAV. L'utilisation de la prise risque de provoquer un incendie ou l'électrocution de l'utilisateur.

Assurez-vous de déconnecter le cordon d'alimentation de la prise murale au moins une fois par an et de vérifier les points suivants :

- *Les fils internes du cordon d'alimentation sont à nu, cassés, etc.*
- *Le revêtement du cordon d'alimentation présente une fissure ou une bosse.*
- *Lorsque le cordon d'alimentation est courbé, l'alimentation se coupe.*
- *Une partie du cordon d'alimentation devient chaude.*
- *Le cordon d'alimentation est endommagé.*

Dans l'un des cas cités ci-dessus, n'utilisez pas le cordon d'alimentation et consultez votre revendeur ou le SAV. L'utilisation du cordon d'alimentation risque de provoquer un incendie ou l'électrocution de l'utilisateur.

- *Le fait de toucher les broches de la fiche du cordon d'alimentation avec un objet métallique présente un risque d'incendie ou d'électrocution.*

- *Le cordon d'alimentation fourni est destiné uniquement à cet appareil. Ne l'utilisez avec aucun autre appareil. Cela risque de provoquer un incendie ou l'électrocution de l'utilisateur.*

- *Il est dangereux de manipuler la fiche du cordon d'alimentation avec les mains mouillées. Cela risque de provoquer l'électrocution de l'utilisateur.*

⚠ ATTENTION :

- *Veillez à enfoncer complètement la fiche du cordon d'alimentation dans la prise murale. Des fiches partiellement enfoncées constituent des connexions instables pouvant conduire à une accumulation dangereuse de chaleur.*

- *Si cet appareil n'est pas utilisé pendant une période prolongée, plusieurs jours ou plus, débranchez le cordon d'alimentation de la prise murale.*

- *Lorsque vous débranchez le cordon d'alimentation de la prise murale, tirez toujours sur la fiche et non sur le câble. Tirer sur le cordon peut endommager celui-ci. L'utilisation de cordons d'alimentation endommagés risque de provoquer un incendie ou l'électrocution de l'utilisateur.*

- *Au moins une fois par an, débranchez la prise de la prise murale et nettoyez les broches ainsi que la zone qui les entoure. L'accumulation de poussière sur la prise constitue un risque d'incendie.*

- *Lors de toute opération de maintenance sur l'appareil, débranchez toujours le cordon d'alimentation de la prise murale.*

Manipulation de l'appareil principal

⚠ AVERTISSEMENT :

- *Veillez à placer l'appareil le plus près possible d'une prise murale. Ceci permet de débrancher facilement le cordon d'alimentation en cas d'urgence.*

- *Si l'appareil dégage de la fumée ou des odeurs, ou s'il se comporte de manière inhabituelle, vous devez le mettre immédiatement hors tension. Une fois l'appareil hors tension, veillez à débrancher la fiche du cordon d'alimentation depuis la prise murale. Consultez alors le SAV et indiquez-lui le problème. N'utilisez pas l'appareil. Cela risque de provoquer un incendie ou l'électrocution de l'utilisateur.*

- *Si des objets métalliques, de l'eau ou tout autre liquide pénètrent à l'intérieur de cet appareil, vous devez le mettre immédiatement hors tension. Une fois l'appareil hors tension, veillez à débrancher la fiche du cordon d'alimentation depuis la prise murale. Consultez alors le SAV et indiquez-lui le problème. N'utilisez pas l'appareil. Cela risque de provoquer un incendie ou l'électrocution de l'utilisateur.*

- *Quand vous remplacez l'unité de fusion, éteignez l'alimentation de l'imprimante et attendez au moins 30 minutes avant de procéder au remplacement.*

- *Ne touchez pas cet appareil en cas de foudroiement à proximité. Vous pourriez être électrocuté.*

- *La section suivante fournit des explications relatives aux messages d'avertissement se trouvant sur les sachets en plastique utilisés pour le conditionnement du produit.*
  - *Conservez à tout moment les matériaux en polyéthylène (sachets, etc.) fournis avec cet appareil hors de portée des bébés et enfants en bas âge. Le fait de porter ces matériaux en polyéthylène à la bouche ou au nez peut causer un étouffement.*

- *Si l'appareil bascule, ou si un capot ou une autre pièce se casse, vous devez immédiatement le mettre hors tension. Une fois l'appareil hors tension, veillez à débrancher la fiche du cordon d'alimentation depuis la prise murale. Consultez alors le SAV et indiquez-lui le problème. N'utilisez pas l'appareil. Cela risque de provoquer un incendie ou l'électrocution de l'utilisateur.*

⚠ ATTENTION :

- *Débranchez le cordon d'alimentation de la prise de courant murale avant de déplacer l'appareil. Lors du déplacement de l'appareil, vous devez vous assurer que le cordon d'alimentation n'est pas endommagé sous l'appareil. Le non-respect de ces consignes de sécurité risque de provoquer un incendie ou l'électrocution de l'utilisateur.*

- *Si vous devez déplacer l'appareil lorsque l'unité de magasin papier en option est fixée, n'appuyez pas sur la section supérieure de l'unité principale, sous peine de détacher l'unité de magasin papier en option, et de risquer de vous blesser.*

- *L'imprimante pèse environ 20 kg (45 lb.).*
- *Pour déplacer l'imprimante, tenez les poignées situées sur les côtés, puis soulevez-la lentement. Vous pouvez vous blesser si vous soulevez l'imprimante sans précautions ou si vous la faites tomber.*

Manipulation de l'intérieur de l'appareil

⚠ AVERTISSEMENT :

- *Enlevez uniquement les capots ou vis explicitement indiqués dans ce manuel. La machine renferme des composants sous haute tension qui constituent un risque de décharge électrique. Prenez contact avec votre technicien ou représentant si l'un des composants internes nécessite une maintenance, un réglage ou une réparation.*
- *N'essayez pas de démonter ou de modifier cet appareil. Vous risqueriez de vous blessez et de vous électrocutez.*

⚠ ***ATTENTION :***

- *Si l'intérieur de l'appareil n'est pas nettoyé régulièrement, la poussière peut s'accumuler. L'accumulation de poussière dans l'appareil peut provoquer un incendie ou un dysfonctionnement. Contactez le service commercial ou le service après-vente pour obtenir des informations sur le nettoyage de l'intérieur de l'appareil et sur le coût de cet entretien.*

- *Certains composants internes de cet appareil peuvent devenir très chauds. Pour cette raison, soyez prudent lorsque vous retirez du papier coincé. Dans le cas contraire, vous pouvez vous brûler.*

- *Lorsque vous chargez du papier, veillez à ne pas vous coincer les doigts et à ne pas vous blesser.*

- *Lorsque vous manipulez le levier des enveloppes, veillez à ne pas vous coincer les doigts.*

- *Pendant le fonctionnement de l'appareil, les rouleaux d'alimentation papier tournent. Un dispositif de sécurité a été installé de sorte que l'appareil puisse être utilisé en toute sécurité. Cependant, veillez à ne pas toucher l'appareil durant le fonctionnement. Dans le cas contraire, vous risquez de vous blesser.*

Manipulation des consommables de l'appareil

⚠ ***AVERTISSEMENT :***

- *Ne brûlez pas le toner (usagé ou neuf) ou les récipients de toner. Vous risqueriez de vous brûler. Le toner s'enflamme au contact d'une flamme nue.*

- *Ne stockez pas le toner (usagé ou neuf) ou les récipients de toner près de flammes nues. Vous risqueriez de vous brûler et de provoquer un incendie. Le toner s'enflamme au contact d'une flamme nue.*

- *N'utilisez pas d'aspirateur pour éliminer le toner éparpillé (y compris le toner usagé).*
  Le toner aspiré peut provoquer un incendie ou une explosion en raison du vacillement du contact électrique à l'intérieur de l'aspirateur.
  Toutefois, il est possible d'utiliser un aspirateur antidéflagrant et à l'épreuve des explosions de poussières.
  Si le toner est renversé sur le plancher, nettoyez soigneusement le toner déversé à l'aide d'un chiffon humide afin de ne pas l'éparpiller.

- *La section suivante fournit des explications relatives aux messages d'avertissement se trouvant sur les sachets en plastique utilisés pour le conditionnement du produit.*
  - *Conservez à tout moment les matériaux en polyéthylène (sachets, gants, etc.) fournis avec cet appareil hors de portée des bébés et enfants en bas âge. Le fait de porter ces matériaux en polyéthylène à la bouche ou au nez peut causer un étouffement.*

⚠ *ATTENTION :*

- *Lorsque vous remplacez du toner, une cartouche de toner usagé ou des consommables contenant du toner, assurez-vous que vous ne faites pas d'éclaboussures de toner. Placez les consommables usagés dans un sac après les avoir retirés. Dans le cas de consommables dotés d'un couvercle, assurez-vous que le couvercle est fermé.*

- *N'écrasez ou ne comprimez pas les récipients de toner. Le cas échéant, le toner peut se renverser, salissant vos vêtements, votre peau et le sol, et entraînant éventuellement une ingestion accidentelle.*

- *Stockez le toner (neuf ou usagé), les récipients de toner, ainsi que tout objet ou pièce ayant été en contact avec du toner hors de portée enfants.*

- *En cas d'inhalation de toner usagé ou non, gargarisez-vous avec beaucoup d'eau et allez à l'air frais. Si nécessaire, consultez un médecin.*

- *Si le toner, usagé ou non, atteint vos yeux, rincez immédiatement avec beaucoup d'eau. Si nécessaire, consultez un médecin.*

- *Si vous avalez du toner, usagé ou non, diluez la quantité avalée en buvant beaucoup d'eau. Si nécessaire, consultez un médecin.*

- *Lorsque vous retirez du papier coincé ou remplacez le toner, évitez de mettre du toner (neuf ou usagé) sur vos vêtements. Si le toner entre en contact avec vos vêtements, lavez la zone affectée à l'eau froide. L'eau chaude fixe le toner dans le tissu et empêche d'éliminer la tache.*

- *Lorsque vous retirez du papier coincé ou remplacez le toner, évitez de répandre du toner (neuf ou usagé) sur votre peau. Si le toner entre en contact avec la peau, lavez abondamment la zone affectée avec de l'eau et du savon.*

- *N'essayez pas d'imprimer sur des feuilles agrafées, du papier d'aluminium, du papier-carbone ou tout type de papier conducteur. Vous risqueriez de provoquer un incendie.*

- *Conservez les cartes SD ou clés USB hors de portée des enfants. En cas d'ingestion accidentelle d'une carte SD ou d'une clé USB par un enfant, consultez immédiatement un médecin.*

Étiquettes de sécurité de cet appareil

Cette section décrit les étiquettes d'informations de cet appareil relatives à la sécurité.

Emplacements des étiquettes ⚠ AVERTISSEMENT et ⚠ ATTENTION

Cet appareil présente des étiquettes ⚠ AVERTISSEMENT et ⚠ ATTENTION aux endroits indiqués ci-dessous. Pour une sécurité maximale, veuillez suivre les instructions et manipuler l'appareil comme indiqué.

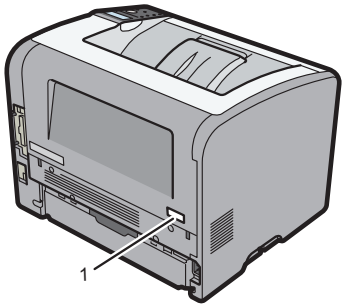

DBQ101

1



DBQ801

L'appareil pèse environ 20 kg (45 lb.).
Lorsque vous déplacez l'imprimante, utilisez ses poignées latérales.

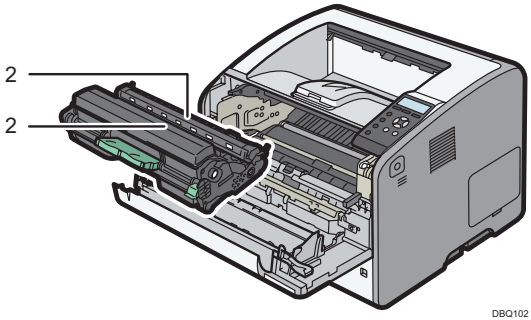

2



Ne jetez pas dans le feu le toner renversé ou le toner usagé. La poussière de toner est inflammable et risque de s'enflammer en cas d'exposition à une flamme nue.

La mise au rebut doit s'effectuer chez un distributeur agréé ou dans les lieux de collecte appropriés.

Conservez le toner, usagé ou non, ainsi que les cartouches hors de portée des enfants.

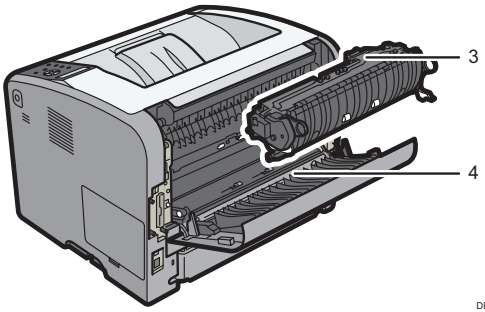

DBQ103

3



DBQ901

L'intérieur de cet appareil peut devenir très chaud. Ne touchez pas les pièces présentant cette étiquette (indique une surface chaude).

4

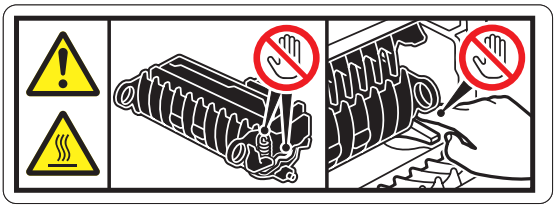

DBQ201

L'intérieur de cet appareil peut devenir très chaud. Ne touchez pas les pièces présentant cette étiquette (indique une surface chaude).

Symboles du bouton d'alimentation

Les significations des symboles pour les interrupteurs de cet appareil sont les suivantes :

- ⏻ : VEILLE

À l'attention des utilisateurs aux USA

Exigences FCC

Partie 15 des règles FCC

Remarque :

Cet équipement a été testé et déclaré conforme aux limites pour un appareil numérique de classe B, conformément aux Règles FCC, partie 15. Ces limites sont conçues pour permettre une protection raisonnable contre les interférences nuisibles dans le cadre d'une installation résidentielle. Cet équipement génère, utilise et peut rayonner de l'énergie radiofréquence et peut engendrer des interférences nuisibles aux communications radio s'il n'est pas installé et utilisé conformément aux instructions. Cependant, il n'existe aucune garantie d'absence totale d'interférences pour une installation en particulier. Si cet équipement cause effectivement des interférences nuisibles à la réception radio ou télévision, chose qui peut être déterminée en éteignant puis allumant l'équipement, il est conseillé à l'utilisateur de supprimer l'interférence en prenant l'une ou plusieurs des mesures suivantes :

- Réorienter ou déplacer l'antenne réceptrice.
- Accroître la distance entre l'équipement et le récepteur.
- Raccorder l'équipement à une prise d'un circuit différent de celui du récepteur.
- Contacter le vendeur ou un technicien radio/TV confirmé.

Attention :

Les changements ou modifications qui n'ont pas été explicitement approuvés par l'organisme responsable de la conformité peuvent annuler la capacité de l'utilisateur à utiliser l'équipement.

Déclaration de conformité

Cet appareil est conforme à la partie 15 des Règles FCC.

L'utilisation est soumise aux deux conditions suivantes :

(1) Cet appareil ne doit pas causer d'interférences nuisibles.

(2) Cet appareil doit être prêt à accepter tout brouillage radioélectrique reçu, même si ce brouillage est susceptible de compromettre le fonctionnement du dispositif.

Partie responsable : Ricoh USA, Inc.

Adresse : 300 Eagleview Boulevard, Suite 200 Exton, PA 19341, U.S.A.

Numéro de téléphone : +1-610-296-8000

Désignation du produit : imprimante

Numéro de modèle : SP 6430DN

Installation du câble à noyau de ferrite

Un câble Ethernet avec un noyau de ferrite fourni avec le serveur périphérique USB doit être utilisé pour supprimer les interférences RF.

Remarques à l'attention des utilisateurs de l'état de Californie (Remarques à l'attention des utilisateurs aux États-Unis)

Matériau contenant du perchlorate – traitement particulier possible, voir www.dtsc.ca.gov/hazardouswaste/perchlorate

À l'attention des utilisateurs au Canada

À l'attention des utilisateurs au Canada : conformité à la norme ICES-003

CAN ICES-3 (B)/NMB-3(B)

Remarques à l'attention des utilisateurs canadiens des règles IC

Remarques à l'attention des utilisateurs au Canada

Cet appareil est conforme aux normes RSS sans licence d'Industrie Canada.

L'utilisation est soumise aux deux conditions suivantes :

(1) cet appareil ne doit pas provoquer d'interférences et

(2) cet appareil doit accepter toute interférence, y compris les interférences pouvant provoquer un fonctionnement non souhaité de l'appareil.

Remarques à l'attention des utilisateurs canadiens

Le présent appareil est conforme aux CNR d'Industrie Canada applicables aux appareils radio exempts de licence.

L'exploitation est autorisée aux deux conditions suivantes :

(1) l'appareil ne doit pas produire de brouillage, et

(2) l'utilisateur de l'appareil doit accepter tout brouillage radioélectrique subi, même si le brouillage est susceptible d'en compromettre le fonctionnement.

© 2014, 2018, 2019

EN GB ES ES PT BR FR FR

M187-7516B