© 2021 Brentwood Appliances, Inc.

4 CUP COFFEE MAKER

CAFETERA DE 4 VASOS / CAFETIÈRE FILTRE 4 TASSES

ITEM No.: TS-213BL(Blue), TS-213W(White), & TS-213BK(Black)







Operating and Safety Instructions

FOR INDOOR HOUSEHOLD USE ONLY

Instrucciones de Operación y Seguridad

SOLO PARA USO DOMESTICO

Consignes de Sécurité et de Fonctionnement

POUR USAGE DOMESTIQUE INTÉRIEUR SEULEMENT

ENGLISH

IMPORTANT SAFEGUARDS



When using this or any other electrical appliance, always follow these basic safety precautions, especially when children are present.

READ ALL INSTRUCTIONS BEFORE USE

⚠ WARNING-To reduce the risk of fire, electric shock, serious personal injury, and property damage please note the following:

- This product is not intended for use by children. Keep the product out of reach of children and pets. Extra caution is necessary when using this appliance near children.
- Always ensure the product is unplugged from the electrical outlet and allowed to cool before assembling, disassembling, relocating, or cleaning it.
- Do not leave the product unattended while it is in use. Always unplug the product from the electrical outlet when not in use.
- Do not immerse the Base, Power Cord, or Plug of this product in or expose the Power Cord or Plug to water or other liquids.
- Do not touch hot surfaces. Use handles or knobs when handling product to avoid burns.
- Take proper precautions to prevent burns, fire, or personal or property damage as this appliance generates heat and steam during use.
- Only use attachments and accessories recommended and sold by the Manufacturer.
- Do not place on or near a hot gas or electric burner, in a heated oven, or other heated surfaces.
- Use extreme caution when moving an appliance containing hot oil, hot water, or other liquids.
- Use the product in a well-ventilated area. Keep at least 4-6 inches of space on all sides of the product to allow adequate air circulation.
- Use appliance on a table or flat surface. Keep the product away from curtains, wall coverings, clothing, dishtowels, or other flammable materials.
- Do not plug or unplug the product from the electrical outlet with a wet hand.
- This product is intended solely for non-commercial, non-industrial, household use in cooking of food for human consumption; do not use the product outdoors or for any other purpose.
- Do not operate the product empty.
- Do not let cord hang over edge of table or counter where it may be tripped over or pulled. Do not allow cord to touch hot surfaces.
- Do not operate the product if it has a damaged or cut Power Cord or plug, if wires are exposed, if it malfunctions, if it is dropped or damaged, or if the Motor Housing is dropped in or exposed to water.
- This product has no user-serviceable parts. Do not attempt to examine or repair this product yourself. Please review the Warranty Policy on Page 7.
- Do not put any stress on the power cord where it connects to the product, as the power cord could fray and break.

SPECIAL INSTRUCTIONS: A short power supply cord is provided to reduce the risk of becoming entangled in or tripping over a longer cord.

An extension cord is not recommended for use with this product, but if one must be used:

– The marked electrical rating must be at least as great as that of the product.
– Arrange the extension cord so that it will not drape over the countertop or tabletop where it can be tripped over or pulled.

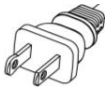

WARNING: This product is equipped with a polarized plug (one blade is wider than the other blade) to reduce the risk of electrical shock. This is a safety feature. The plug will fit into a polarized outlet only one way. If you are unable to insert the plug into the electrical outlet, try reversing the plug. If the plug still does not fit, contact a qualified electrician. Never use the plug with an extension cord unless you can fully insert the plug into the extension cord. Do not alter the plug. Do not attempt to defeat the safety purpose of the polarized plug.

SAVE THESE INSTRUCTIONS FOR FUTURE REFERENCE

Parts:

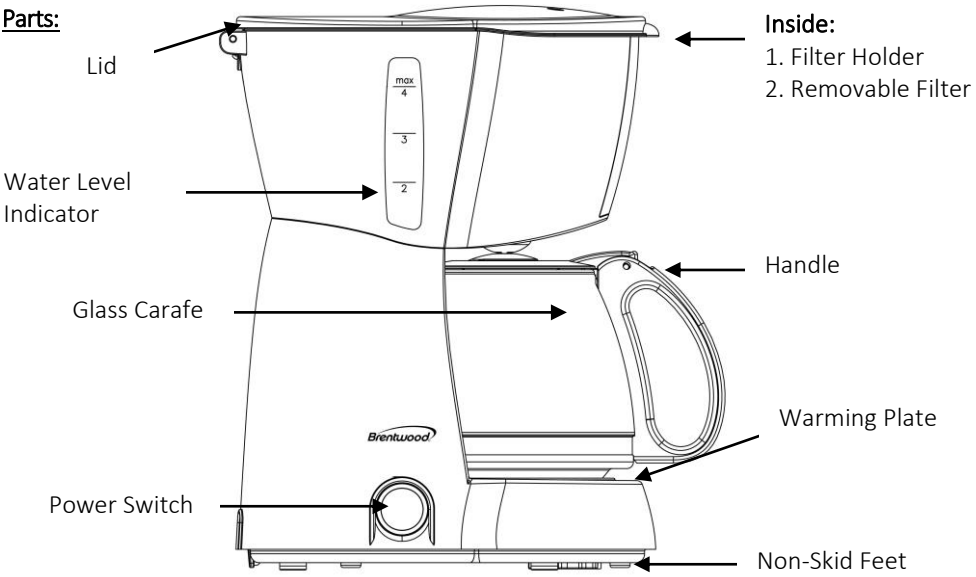

Before First Use:

IMPORTANT: Please check all packaging material carefully before discarding as there may be accessory parts contained within the packaging material.

1. Wash the Carafe, Filter Basket with warm soapy water. Rinse and dry thoroughly.
2. Run a brew cycle with WATER ONLY. Do not add coffee to coffee filter.

Attention: *First use may cause a slight odor or small smoking upon heating, it is normal. This is a result of the heating element chemical reaction. It quickly goes away.*

3. Once cooled, discard the water and rinse the carafe, lid, and filter basket.

Using Your Coffee Maker:

WARNING: Avoid contact hot parts.

For best results, use and measure medium ground coffee with a tablespoon. (included)

Water	Regular Coffee	Strong Coffee
1 cup (6 oz.)	1 tbsp.	2 tbsp.
4 cups	3 tbsp.	4 tbsp.

USING YOUR COFFEE MAKER:

1. Lift and open the filter basket cover. For your convenience, you can lift the removable filter basket.
2. Place a basket-style paper filter or a permanent filter in the removable filter basket. CAUTION: If using paper filters, it is important that the sides of the filter adhere to the sides of the filter basket.
3. Add the desired amount of coffee and gently shake the filter basket to level the coffee.

4. Make sure the filter is centered and adheres to the bottom of the filter basket.
5. Fill the carafe with the desired amount of cold water. For accurate measurement, the water level window indicates the amount of water equivalent to the number of cups of coffee desired.
6. When filling, do not exceed the "Max" line to prevent water from overflowing the carafe.
7. The volume of coffee brewed will be slightly less than the amount of water poured into the tank, due to the minimal absorption of water by the coffee grounds.
8. Transfer the water from the carafe into the reservoir. Close the lid and place the empty carafe back on the hot plate.

BREWING:

1. After steps 1-8 above, press the power switch from “0” to “I”.
2. Your coffee maker will begin to brew. When it is done brewing, the warming plate will keep it hot as long as you keep the switch on “I”. Please turn your coffee maker to “O” when you no longer have coffee in your pot.
3. DO NOT leave your coffee maker on for more than an hour after brewing to prevent burning. This Coffee Maker does not shut off automatically.
4. This coffee maker has a Pause and Serve feature that allows you to sneak a cup of coffee and remove the glass carafe for about 30 seconds. Replace the pot immediately to prevent overflow of filter basket.
5. To turn the coffee maker off push the switch back to the “O” position.
6. Make sure all contents have cooled before handling them to clean or store.

Cleaning Your Coffee Maker:

WARNING: Always unplug the product and allow it to cool before cleaning or storing.

NOTICE: To avoid damaging the product, do not pour cold water into the Glass Carafe while it is still hot or warm. Wait until cool, before pouring cold water in the Glass Carafe.

- Once cold, empty the cooled coffee grounds along with the paper filter to the waste bin.
- Carafe and removable filter can be washed under warm running water and mild soapy cloth.
- Wipe the surfaces with a soft, damp cloth. Never submerge the Coffee Maker.
- Dry all parts thoroughly before storing or using again.

Glass Carafe Special Instructions:

- This Glass Carafe is designed for use only with your Brentwood Coffee Maker and should never be used on a range stove top, oven, or microwave of any kind.
- DO NOT set a HOT glass carafe on a wet or cold surface.
- DO NOT clean the glass carafe with abrasive cleaners, steel wool pads or other abrasive materials.
- DO NOT place glass carafe in the dishwasher.
- DO NOT use a cracked glass carafe or a glass carafe with a loose or weakened handle.
- Discard the glass carafe immediately, if it is ever boiled dry.

- Protect the glass carafe from sharp blows, scratches, or rough handling.
- DO NOT disassemble the carafe.

Descaling Your Carafe:

WARNING: Always unplug the product before any cleaning. Dry all parts after every use. Descale your carafe regularly to avoid tougher stains.

Descaling is the removal of mineral deposits from glass and stainless steel. All water contains minerals including purified and filtered water. After your carafe's first use you may see the first signs of deposits which may be white to reddish brown in color. These stains are not rust nor are they toxic.

Note: Reheating coffee in your carafe may discolor or stain the surface of the carafe.

To descale your carafe, fill a carafe full of water, add a small amount of white vinegar, and boil. Unplug the carafe and allow the solution to sit for an hour. For darker stains leave overnight. This will remove most deposits that have built up from normal use. Rinse out solution, add fresh water, and run again. Allow to cool, follow with thorough cleaning, and dry before next use.

Trouble Shooting your Coffee Maker:

Problem	Possible Cause:
Coffee is not brewing	The appliance is unplugged
	The water reservoir is empty.
	The filter basket is not properly inserted.
	The decanter is not placed all the way in on the warming plate.
	There are no coffee grounds in the filter basket.
The coffee maker is brewing slowly	The filter basket is not properly inserted.
	The decanter is not placed correctly on the warming plate.
	The decanter lid is not on glass carafe.
	You have overfilled the removable filter with ground coffee.

ONE YEAR LIMITED WARRANTY

✎Write down the following information about your appliance to better help you obtain assistance or service if you ever need it.

CUSTOMER RECORD

Date of Purchase_____ Store/Dealer_____

Model/Item No: _____

THIS WARRANTY APPLIES TO PRODUCTS PURCHASED AND USED IN THE CONTINENTAL U.S. AND CANADA ONLY. This is the only express warranty for this product and is in lieu of any other warranty or condition. This product is warranted to be free from defects in material and workmanship for a period of one (1) year from the date of original purchase. During this period, your exclusive remedy is repair or replacement of this product, at our option; however, you are responsible for all costs associated with returning the product to us and our returning a product or component under this warranty to you. If the product or component is no longer available, we will replace with a similar one of equal or greater value. This warranty does not cover glass, filters, wear from normal use, use not in conformity with the printed directions, or damage to the product resulting from accident, alteration, abuse, or misuse.

🗐**THIS WARRANTY EXTENDS ONLY TO THE ORIGINAL CONSUMER PURCHASER. KEEP THE ORIGINAL SALES RECEIPT, AS PROOF OF PURCHASE IS REQUIRED TO MAKE A WARRANTY CLAIM.**

This warranty is void if the product is used for other than single-family household use or subjected to any voltage and waveform other than what is specified on the rating label (E.G., 120V~60Hz). We exclude all claims for special, incidental, and consequential damages caused by breach of express or implied warranty. All liability is limited to the amount of the purchase price. Every implied warranty, including any statutory warranty or condition of merchantability or fitness for a particular purpose, is disclaimed except to the extent prohibited by law, in which case such warranty or condition is limited to the duration of this written warranty. This warranty gives you specific legal rights. You may have other legal rights that vary depending on where you live. Some states do not allow limitations on implied warranties or special, incidental, or consequential damages, so the foregoing limitations may not apply to you. To make a warranty claim do not return this appliance to the store.

TO OBTAIN WARRANTY SERVICE AND/OR TROUBLESHOOTING INFORMATION:

☎Call Customer Service at 1-888-903-0060 in the U.S.

🕘Monday through Friday: 9:00am – 5:00pm PST.

✉ U.S. Customers Please Email: warranty@brentwoodus.com

✉ Canadian Customers Please Email: canada.warranty@brentwoodus.com

🖱Go online at www.brentwoodus.com

PRECAUCIONES IMPORTANTES



Al usar este o cualquier otro electrodoméstico, siga las precauciones básicas de seguridad, especialmente cuando niños están presentes.

LEA TODAS LAS INSTRUCTIONES ANTES DE USAR

⚠ADVERTENCIA-Para reducir el riesgo de incendio, choque eléctrico, lesiones personales graves y daños a la propiedad, por favor tenga en cuenta lo siguiente:

- Este producto no está destinado para su uso por los niños. Mantenga el producto fuera del alcance de los niños y las mascotas. Precaución adicional es necesario cuando se utiliza este aparato cerca de niños.
- Asegúrese siempre de que el producto está desenchufado de la toma de corriente y se deja enfriar antes de montar, desmontar, trasladar o limpiar.
- No deje el producto desatendido mientras está en uso. Siempre desenchufe el producto de la toma de corriente cuando no esté en uso.
- No sumerja la base, el cable de alimentación o el enchufe de este producto ni exponga el cable o el enchufe al agua u otros líquidos.
- No toque las superficies calientes. Use las asas o las perillas al manipular el producto. Use guantes protectores o guantes de horno al retirar la tapa o el manejo de contenedores calientes para evitar quemaduras o lesiones personales.
- Tome las debidas precauciones para evitar quemaduras, incendios o daños personales o materiales como este aparato genera calor y vapor de agua durante el uso.
- Utilice únicamente los accesorios recomendados y vendidos por el fabricante.
- No coloque electrodoméstico sobre o cerca de una hornilla de gas o eléctrica, en un horno caliente, u otras superficies calientes.
- Tenga mucho cuidado cuando mueva un aparato que contiene alimentos, agua u otros líquidos.
- Utilice el producto en un área bien ventilada. Mantenga por lo menos 4-6 pulgadas de espacio en todos los lados del producto para permitir la circulación de aire adecuada.
- Utilizar aparato sobre una mesa o superficie plana. Mantenga el producto lejos de cortinas, revestimientos de paredes, ropa, paños de cocina, u otros materiales inflamables.
- No enchufe ni desenchufe el producto de la toma de corriente con las manos mojadas.
- Este producto está destinado exclusivamente para el uso no comercial, no industrial, hogar de cocción de los alimentos para el consumo humano, no use el producto en exteriores o para cualquier otro propósito.
- No utilice el producto vacío.
- No permita que el cable cuelgue del borde de la mesa o mostrador donde se puede tropezar con él ni tirar. No permita que el cable toque superficies calientes.
- No utilice el producto si tiene un cable de alimentación dañado o cortado o el enchufe, si los cables están expuestos, en caso de mal funcionamiento, si se ha caído o dañado, o si la armadura del motor se ha caído o este expuestos al agua.
- Este producto no tiene piezas que el usuario pueda reparar. No trate de examinar o reparar este producto usted mismo. Por favor lea la Póliza de Garantía en la Pagina 7.

- No ponga presión sobre el cable de alimentación que se conecta al producto, ya que el cable de alimentación podría desgaste y se rompa.

INSTRUCCIONES ESPECIALES: Un cable de suministro eléctrico corto para reducir el riesgo de enredarse o tropezarse con un cable más largo. Un cable de extensión no se recomienda para su uso con este producto, pero si se debe utilizar:

- El voltaje eléctrico debe ser al menos tan grande como la del producto.
- Organice el cable de extensión de manera que no cuelgue del mostrador o de la mesa donde alguien se pueda tropezar con él ni tirar.

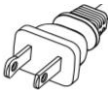

ADVERTENCIA: Este producto está equipado con un enchufe polarizado (una pata es más ancha que la otra) para reducir el riesgo de descarga eléctrica. Esta es una característica de seguridad . El enchufe encajará en un tomacorriente polarizado de una sola manera. Si no puede insertar el enchufe en la toma de corriente , intente invertir el enchufe. Si aún así no encaja, comuníquese con un electricista calificado. No utilice nunca el enchufe con un cable de extensión a menos que pueda insertar completamente el enchufe en el cable de extensión. No altere el enchufe. No intente anular la característica de seguridad del enchufe polarizado.

GUARDE ESTAS INSTRUCCIONES COMO REFERENCIAREFERENCIA

Partes:

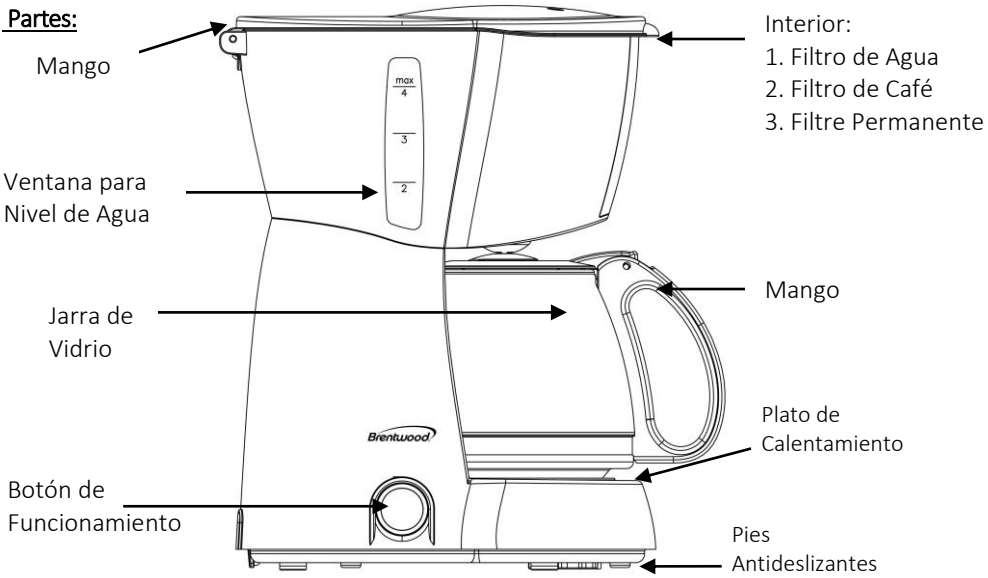

Agua	Para Café Regular	Para Café Cargado
1 Taza (6 oz.)	1 cucharada	2 cucharadas
4 Tazas	3 cucharadas	4 cucharadas

Antes del Primer Uso:

IMPORTANTE: Por favor, revise todo el material de empaque con cuidado antes de tirar ya que puede haber partes accesorias contenidas en el material de empaque.

ADVERTENCIA: No coloque ninguna parte de la cafetera en lavavajillas.

1. Lave la Jarra, y filtros con agua tibia y jabón no abrasivos. Seque todas partes bien antes de ensamblar de nuevo.
2. Ensamble su Cafetera y agá correr su cafetera una vez antes de su primer uso. No agregué café, solo agua. Esto elimina el polvo que puede estar atrapado adentro de la unidad.

Atención: El primer uso puede causar un ligero olor o pequeño humo ya que el aparato se caliente. Esto es normal y es resultado de la reacción química de calentamiento. Rápidamente se va.

3. Una vez enfriado, deseche el agua y enjuague la jarra, la tapa y la cesta del filtro.

Como Usar su Cafetera :

ADVERTENCIA: Evite el contacto con partes móviles.

WARNING: Evite contacto con partes calientes.

Para obtener los mejores resultados, utilice una cucharada de nivel para medir el café molido (incluida). Utilice café molido para preparación perfecta.

AGREGANDO AGUA Y CAFÉ:

1. Levante y abra la tapa. El Filtro de adentro puede ser removido para el siguiente paso.
2. Coloque un filtro de papel encima del filtro removible. Coloque de nuevo en la cafetera.

AVISO: No se ocupa usar el filtro de papel pero ayuda con limpieza. Asegúrese que los dos lados estén en posición correcta.

3. Agregue la cantidad de café deseada nivelada.
4. Asegúrese que el filtro este colocado en la posición correcta.
5. Llene la jarra con agua fresca a la capacidad deseada. La Ventana de la cafetería le muestra cuánta agua debe ser agregada para hacer las tazas de café que ocupe.
6. No llene pasando la marca "Max" ya que la agua se tira.
7. La cantidad de café preparado siempre sería ligeramente menos a la cantidad de agua agregada al comienzo del ciclo. Esto es debido a la mínima absorción de agua por el café molido.
8. Llene agua al depósito de agua. Cierre la tapa y coloque la jarra sobre la placa de calentamiento.

NOTA: Asegúrese que la jarra este correctamente en su lugar en la placa de calentamiento. Si la jarra no está en su posición correcta el agua puede tirarse. También puede causar que el filtro se sobre llene los granos de café tapen la cafetera. Esto causa danos a propiedad.

CALENTAMIENTO:

1. Después de los pasos 1-8 anteriores, pulse el interruptor de encendido de "0" a "I".
2. Su cafetera comenzará a preparar. Cuando se termina de colar, la placa calentadora la mantendrá caliente mientras usted mantenga el interruptor en "I". Por favor, ponga la cafetera en "O" cuando ya no tenga café en su cafetera.
3. NO deje la cafetera encendida por más de una hora después de colar para evitar quemaduras. Esta cafetera no se apaga automáticamente.
4. Esta cafetera tiene una función de pausa y servicio que le permite tomar una taza de café y retirar la jarra durante unos 30 segundos. Vuelva a colocar el recipiente inmediatamente para evitar el desbordamiento de la cesta del filtro.
5. Para apagar la cafetera, vuelva a colocar el interruptor en la posición "O".
6. Asegúrese de que todo el contenido se haya enfriado antes de manipularlo para limpiarlo o almacenarlo.

Como Limpiar su Cafetera:

ADVERTENCIA: Siempre desconecte el producto y deje que se enfríe antes de limpiarlo o guardarlo.

NOTA: Para evitar danos a la jarra nunca agregué agua al tiempo o fría después de haber calentado café. El cambio de temperatura puede quebrar la jarra.

- Después que todas las partes se hagan enfriado, habrá la tapa y tire el filtro de papel con café.
- El filtro removible y Jarra pueden ser lavadas bajo agua corriente con un paño y jabón suave no abrasivos. Limadores abrasivos pueden dañar la cafetera.
- Para Limpiar el exterior de la cafetera use un paño suave y húmedo para superficie. Nunca sumerja la cafetera eléctrica.
- Seque todas las partes bien antes de guardarlo o usarlo de nuevo.

- Guarde el aparato en un lugar fresco y seco, lejos de los niños y las o los lugares que puede representar una amenaza.

Instrucciones especiales para la jarra de vidrio:

- Esta Jarra de Vidrio está diseñada para ser usada solamente con su Cafetera Brentwood y nunca debe ser usada en una estufa, horno o microondas de ningún tipo.
- NO ponga una jarra de vidrio CALIENTE sobre una superficie húmeda o fría.
- NO limpie la jarra de vidrio con limpiadores abrasivos, estropajos de acero u otros materiales abrasivos.
- NO coloque la jarra de vidrio en el lavavajillas.
- NO utilice una jarra de vidrio agrietada o una jarra de vidrio con el mango suelto o debilitado.
- Deseche la jarra de vidrio inmediatamente, si alguna vez se hierve en seco.
- Proteja la jarra de vidrio de golpes fuertes, arañazos o manipulación brusca.
- NO desmonte la jarra.

Descalcificación de la jarra:

ADVERTENCIA: Desenchufe siempre el producto antes de cualquier limpieza. Seque todas las piezas después de cada uso. Descalcifique su jarra regularmente para evitar manchas más difíciles.

La descalcificación es la eliminación de los depósitos minerales del acero inoxidable. Toda el agua contiene minerales, incluso el agua purificada y filtrada. Después del primer uso de su jarra puede ver los primeros signos de depósitos que pueden ser de color blanco a marrón rojizo. Estas manchas no son óxido ni son tóxicas.

Nota: Recalentar el café en su jarra puede decolorar o manchar la superficie de la jarra.

Para descalcificar su jarra, llene una jarra con agua, añada una pequeña cantidad de vinagre blanco y hiérvala. Desenchufa la jarra y deja que la solución repose durante una hora. Si las manchas son más oscuras, déjelas reposar toda la noche. Esto eliminará la mayoría de los depósitos que se han acumulado por el uso normal. Aclare la solución, añada agua fresca y vuelva a ponerla en marcha. Deje que se enfríe, limpie a fondo y seque antes del siguiente uso.

IMPORTANTES MESURES DE SÉCURITÉ



Lorsque vous utilisez cet appareil ou tout autre appareil électrique, suivez toujours ces précautions de base, surtout en présence d'enfants.

LISEZ TOUTES LES INSTRUCTIONS AVANT USAGE

⚠ AVERTISSEMENT-Afin de réduire le risque d'incendie, d'électrocution, de blessures graves ou de dommages matériels, veuillez respecter les mesures de sécurité suivantes:

- Ce produit n'est pas destiné à être utilisé par des enfants. Gardez-le hors de portée des enfants et des animaux. Redoublez de prudence lorsque vous utilisez cet appareil à proximité d'enfants.
- Assurez-vous que l'appareil est débranché de la prise murale et laissez-le refroidir avant de l'assembler, le démonter, le déplacer ou le nettoyer.
- Ne laissez pas l'appareil sans surveillance lorsqu'il est utilisé. Débranchez-le toujours s'il n'est pas en service.
- N'immergez pas l'appareil, le cordon et la fiche de l'appareil dans l'eau et n'exposez pas le cordon ou la fiche à l'eau ou tout autre liquide.
- Ne touchez pas les surfaces chaudes. Utilisez les poignées ou boutons lorsque vous manipulez l'appareil.
- Cet appareil génère de la chaleur et de la vapeur durant l'usage. Prenez les mesures nécessaires pour prévenir le risque de brûlures, d'incendie, de blessures ou de dommages matériels.
- N'utilisez pas d'accessoires non recommandés ou vendus par le fabricant.
- Ne placez pas cet appareil sur ou près d'un brûleur à gaz ou électrique, dans un four chaud ou sur toute autre surface chaude.
- Soyez extrêmement prudent lorsque vous déplacez un appareil contenant des aliments chauds, de l'eau ou tout autre liquide chaud.
- Utilisez ce produit dans un endroit bien aéré. Gardez au moins 4 à 6 pouces d'espace tout autour de l'appareil afin de permettre une circulation d'air adéquate.
- Utilisez l'appareil sur une surface plane ou une table. Gardez l'appareil loin des rideaux, tentures, vêtements, torchons ou autres matériaux inflammables.
- Ne branchez ni ne débranchez le produit avec les mains mouillées.
- Ce produit n'est pas destiné à un usage commercial ou industriel, mais uniquement à un usage domestique pour la consommation d'aliments. N'utilisez pas l'appareil à l'extérieur ou à d'autres fins que celles prévues.
- Ne faites pas fonctionner l'appareil lorsqu'il est vide.
- Ne laissez pas le cordon pendre d'une table ou d'un comptoir où l'on pourrait s'y suspendre ou trébucher. Évitez que le cordon touche des surfaces chaudes.
- Ne faites pas fonctionner l'appareil si le cordon d'alimentation ou la fiche sont endommagés ou coupés, si les fils sont à découvert, s'il fonctionne mal, s'il a subi une chute, est endommagé ou a été immergé ou exposé à l'eau.
- Ce produit ne contient aucune pièce réparable par l'utilisateur. Ne tentez pas de vérifier ou de réparer ce produit vous-même. Veuillez consulter la politique de garantie Page 7.

- N’exercez aucune pression sur le cordon d’alimentation où il se connecte à l’appareil, car il pourrait s’effilocher ou se briser.

RECOMMANDATIONS ADDITIONNELLES : Un court cordon d’alimentation est fourni afin de réduire les risques de s’enchevêtrer ou de trébucher dans un cordon plus long. L’utilisation d’une rallonge n’est pas recommandée avec ce produit, mais si elle doit être utilisée :

- La puissance nominale indiquée sur la corde doit être au moins aussi grande que celle de l’appareil.
- Installer la rallonge de façon à ce qu’elle ne pende pas du comptoir ou de la table où l’on pourrait s’y accrocher ou trébucher.



AVERTISSEMENT: Cet appareil est muni d'une fiche d’alimentation polarisée (une broche est plus large que l'autre). Il s'agit là d'une mesure de sécurité. Pour réduire le risque d’électrocution, la fiche doit être insérée d’une seule façon dans une prise de courant polarisée. Si le branchement n’est pas complet, inversez la fiche. Si la fiche ne s’insère toujours pas, contactez un électricien qualifié. N'utilisez jamais la fiche avec une rallonge, à moins de pouvoir l’insérer parfaitement dans la rallonge. Ne tentez pas de modifier la fiche polarisée et respectez à la lettre cette mesure de sécurité.

CONSERVEZ CES INSTRUCTIONS À TITRE DE RÉFÉRENCE

Pièces:

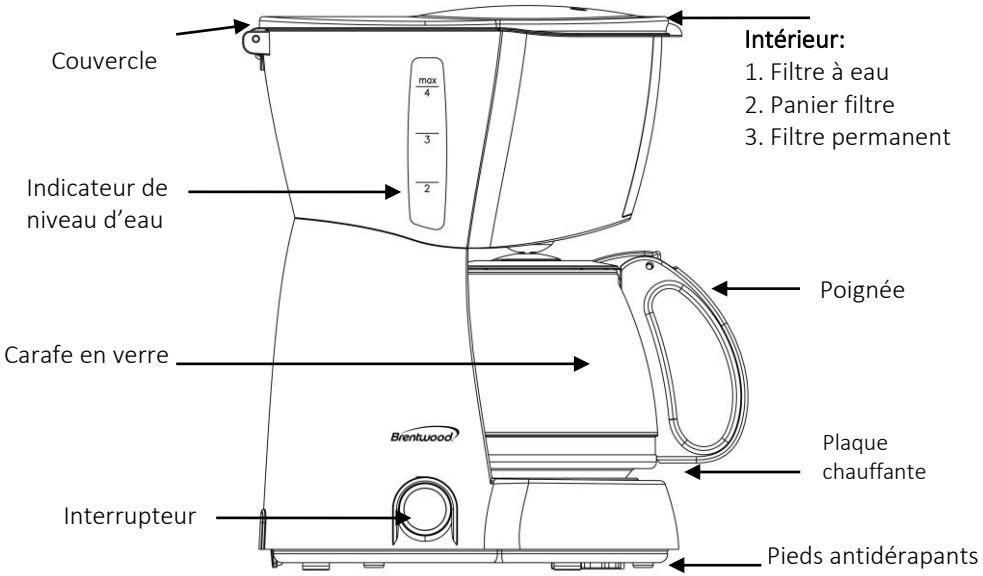

Eau	Café régulier	Café fort
1 tasse (6 oz)	1 c. à soupe	2 c. à soupe
4 tasses	3 c. à soupe	4 c. à soupe

Avant la première utilisation

IMPORTANT: Vérifiez attentivement tout le matériel d'emballage avant de le jeter, car certains accessoires peuvent être restés à l'intérieur.

1. Lavez la carafe et le panier filtre à l'eau chaude savonneuse. Rincez et séchez soigneusement.
2. Replacez les pièces dans la cafetière. Fermez le couvercle et faites un cycle d'infusion avec de l'eau seulement, sans café dans le panier filtre.

Attention: *Une légère odeur ou un peu de fumée peuvent se dégager de l'appareil lors de la première utilisation. Cela est normal et est causé par la réaction chimique de l'élément chauffant.*

3. Une fois refroidi, jetez l'eau et rincez la verseuse, le couvercle et le panier-filtre.

Utilisation de Votre Cafetière:

AVERTISSEMENT: Évitez de toucher les surfaces chaudes.

Pour des résultats optimaux, mesurez votre café moulu avec une cuillère à soupe rase ou la cuillère doseuse fournie avec l'appareil. Pour une infusion parfaite, utilisez une mouture moyenne.

AJOUT D'EAU ET DE CAFÉ MOULU :

1. Soulevez et ouvrez le couvercle du panier filtre. Pour votre commodité, vous pouvez soulever le panier filtre amovible.
2. Placez un filtre en papier de style panier ou un filtre permanent dans le panier filtre amovible.

ATTENTION: Si vous utilisez des filtres en papier, il est important que les côtés du filtre adhèrent aux parois du panier filtre.

3. Ajoutez la quantité de café désirée et agitez délicatement le panier filtre pour araser le café.
4. Assurez-vous que le filtre est bien centré et adhère au fond du panier filtre.
5. Remplissez la carafe de la quantité d'eau froide désirée. Pour une mesure précise, le hublot de niveau d'eau indique la quantité d'eau équivalant au nombre de tasses de café désiré.
6. Lors du remplissage, n'excédez pas la ligne "Max" pour éviter que l'eau ne déborde de la carafe.
7. Le volume de café infusé sera légèrement inférieur à la quantité d'eau versée dans le réservoir, en raison de l'absorption minimale d'eau par le marc de café.
8. Transvidez l'eau de la carafe dans le réservoir. Fermez le couvercle et replacez la carafe vide sur la plaque chauffante.

ATTENTION: Assurez-vous que la carafe est parfaitement installée sur la plaque chauffante, pour éviter que l'eau ou le café moulu ne débordent du panier filtre. Cela pourrait entrainer des blessures ou des dommages matériels.

INFUSION:

1. Après les étapes 1 à 8 ci-dessus, appuyez sur l'interrupteur d'alimentation de "0" à "I".
2. Votre cafetière commence à infuser. Lorsqu'elle est cuite, la plaque chauffante la gardera chaude tant que vous maintenez l'interrupteur sur "I". Veuillez mettre la cafetière en position "O" lorsque vous n'avez plus de café dans votre cafetière.
3. NE laissez PAS votre cafetière allumée plus d'une heure après l'infusion pour éviter qu'elle ne brûle. Cette cafetière ne s'éteint pas automatiquement.
4. Cette cafetière est dotée de la fonction Pause et service qui vous permet de prendre une tasse de café en douce et de retirer la carafe pendant environ 30 secondes. Remplacez immédiatement le pot pour éviter le débordement du panier du filtre.
5. Pour éteindre la cafetière, repoussez l'interrupteur en position "O".
6. Assurez-vous que tout le contenu a refroidi avant de le manipuler pour le nettoyer ou l'entreposer.

Nettoyage de Votre Cafetière:

AVERTISSEMENT: Débranchez toujours l'appareil et laissez le refroidir avant de le nettoyer ou le ranger.

ATTENTION: Pour éviter d'endommager l'appareil, ne mettez pas d'eau froide dans la carafe immédiatement après usage.

- Une fois la cafetière refroidie, jetez le marc de café et le papier-filtre.
- La carafe et le panier filtre amovible peuvent être lavés sous l'eau courante avec un chiffon doux et savonneux. N'utilisez pas de nettoyants abrasifs ou de tampons à récurer, car ils peuvent endommager l'appareil.

- Pour nettoyer votre cafetière, essuyez les surfaces avec un chiffon doux et humide. NE SUBMERGEZ JAMAIS LA CAFETIÈRE.
- Séchez toutes les pièces de l'appareil avant de le ranger ou le réutiliser.
- Cette carafe est conçue pour être utilisée uniquement avec votre cafetière et ne doit jamais être utilisée sur une cuisinière, dans un four ou une micro-onde de quelque nature que ce soit.
- Ne déposez pas la carafe CHAUDE sur une surface froide ou humide.
- N'utilisez pas la carafe si elle est fêlée ou si la poignée est desserrée ou instable.
- Ne nettoyez pas la carafe avec un nettoyant abrasif, de la laine d'acier ou tout autre produit abrasif. Jeter immédiatement la carafe si elle a chauffé à sec.
- Protégez la carafe contre les coups et les égratignures et ne la manipulez pas brusquement.
- Ne démontez pas la carafe. Ne placez pas la carafe dans le lave-vaisselle.

Instructions Spéciales pour la Carafe en Verre:

- Cette carafe est conçue pour cette cafetière uniquement. Ne jamais utiliser au-dessus d'un feu, d'une cuisinière électrique ou d'un micro-ondes.
- Instructions spéciales pour la carafe en verre :
- Cette carafe en verre est conçue pour être utilisée uniquement avec votre cafetière Brentwood et ne doit jamais être utilisée sur une cuisinière, un four ou un micro-ondes de quelque type que ce soit.
- NE PAS poser une carafe en verre chaude sur une surface humide ou froide.
- NE PAS nettoyer la carafe en verre avec des nettoyants abrasifs, des tampons de laine d'acier ou d'autres matériaux abrasifs.
- NE PAS mettre la carafe en verre dans le lave-vaisselle.
- NE PAS utiliser une carafe en verre fissurée ou une carafe en verre dont la poignée est desserrée ou affaiblie.
- Jetez immédiatement la carafe en verre si vous la faites bouillir à sec.
- Protégez la carafe en verre contre les coups violents, les rayures ou les manipulations brutales.
- NE PAS démonter la carafe.

Détartrage de votre carafe:

AVERTISSEMENT : Débranchez toujours l'appareil avant tout nettoyage. Séchez toutes les pièces après chaque utilisation. Détartrez régulièrement votre carafe pour éviter les taches plus tenaces.

Le détartrage consiste à éliminer les dépôts minéraux de l'acier inoxydable. Toute eau contient des minéraux, y compris l'eau purifiée et filtrée. Après la première utilisation de votre carafe, vous pouvez voir les premiers signes de dépôts qui peuvent être de couleur blanche à brun rougeâtre. Ces taches ne sont pas de la rouille et ne sont pas toxiques.

Remarque : le fait de réchauffer le café dans votre carafe peut décolorer ou tacher la surface de la carafe.

Pour détartrer votre carafe, remplissez une carafe d'eau, ajoutez une petite quantité de vinaigre blanc et faites bouillir. Débranchez la carafe et laissez la solution reposer pendant

une heure. Pour les taches plus foncées, laissez reposer toute la nuit. Cela éliminera la plupart des dépôts qui se sont accumulés lors d'une utilisation normale. Rincez la solution, ajoutez de l'eau fraîche et recommencez. Laissez refroidir, nettoyez ensuite à fond et séchez avant la prochaine utilisation.



© 2021 Brentwood Appliances, Inc.